SÉRIE GP20-35UX

CHARIOTS ÉLÉVATEURS THERMIQUES À CONTREPOIDS

FICHE TECHNIQUE

Yale LIFT TRUCK TECHNOLOGIES

A7S1 V1.0 4 août 2026

SCHÉMA

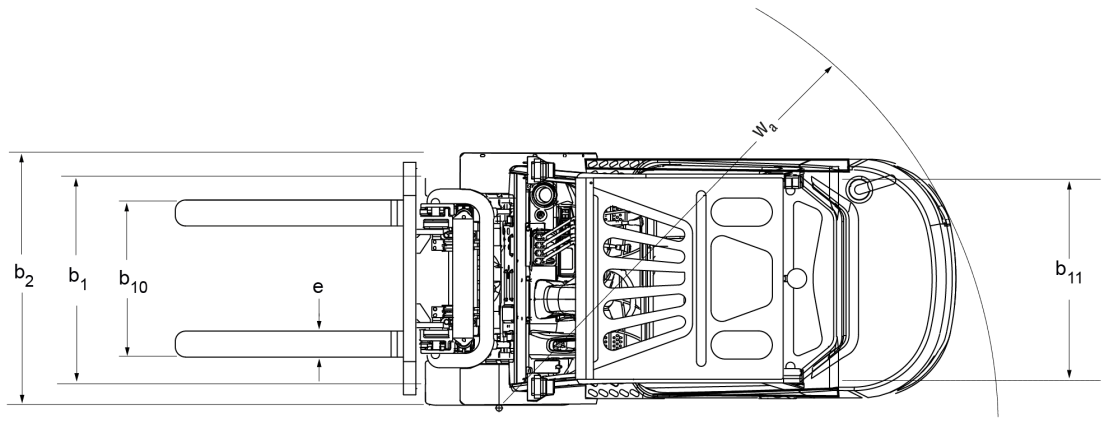

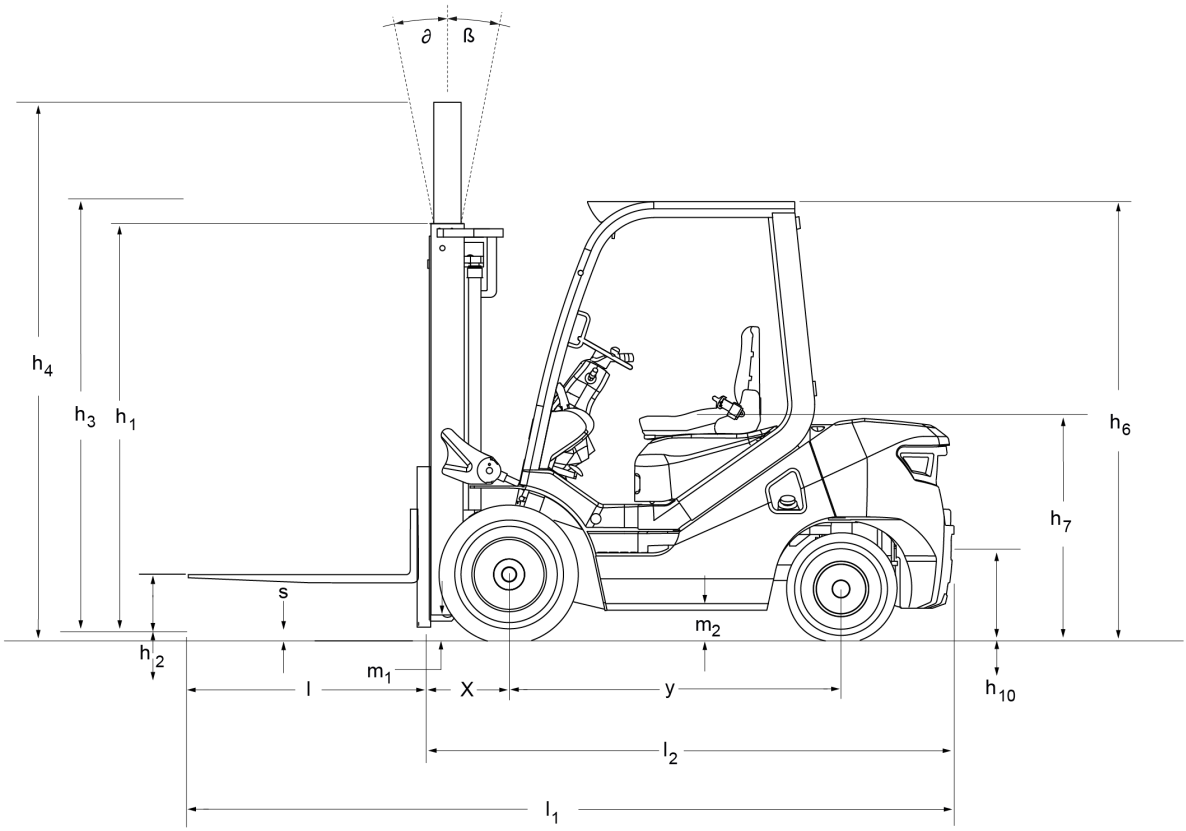

Tableau des spécifications du modèle GP20UX

	1.2	DÉSIGNATION DU MODÈLE		GP20UX	GP20UX	GP20UX	GDP20UX
Généralités	1.1	Constructeur		Yale	Yale	Yale	Yale
	1.2.1	Moteur		Yanmar 2,6 L	Yanmar 2,2 L	Yanmar 2,2 L	Xinchai 2,67L
	1.2.2	Conformité CE / Normes sur les émissions		Non certifié	Non certifié	Non certifié	Non certifié
	1.3	Énergie		DIESEL	GPL	BI-CARBURANT	DIESEL
	1.4	Type		Assis	Assis	Assis	Assis
	1.5	Capacité nominale/charge nominale	Q (kg)	2000	2000	2000	2000
	1.6	Distance du centre de charge	c (mm)	500	500	500	500
	1.8	Distance entre la charge et la face avant des fourches – Tablier standard (mm)	× (mm)	475	475	475	475
	1.9	Empattement (en mm)	y (mm)	1600	1600	1600	1600
Poids	2.1	Poids en service	kg	3390	3390	3390	3390
	2.2	Charge par essieu, en charge, avant/arrière	kg	4760 / 630	4760 / 630	4760 / 630	4760
	2.3	Charge par essieu à vide, avant/arrière	kg	1540 / 1850	1540 / 1850	1540 / 1850	1540
Roues	3.1	Pneus : L = gonflables, V = bandages, SE = pneus pleins souples		L	L	L	L
	3.2	Taille des pneus, avant		7.00-12-12PR	7.00-12-12PR	7.00-12-12PR	7.00-12-12PR
	3.3	Taille des pneus, arrière		6.00-9-10PR	6.00-9-10PR	6.00-9-10PR	6.00-9-10PR
	3.5	Nombre de roues, avant/arrière (X=motrices)		2X/2	2X/2	2X/2	2X/2
	3.6	Largeur de voie standard, avant (mm)	b10 (mm)	970	970	970	970
	3.7	Largeur de voie standard, arrière (mm)	b11 (mm)	980	980	980	980
Dimensions	4.1	Inclinaison du mât/tablier porte-fourches, avant/arrière	α /β (°)	6/12	6/12	6/12	6/ 12
	4.2	Mât duplex à levée libre limitée, abaissé (mm)	h1 (mm)	2010	2010	2010	2010
	4.3	Duplex à levée libre limitée, levée libre – Bas des fourches (mm)	h2 (mm)	160	160	160	160
	4.4	Duplex à levée libre limitée, levée – Bas des fourches (mm)	h3 (mm)	3000	3000	3000	3000
	4.5.1	Hauteur, mât déployé sans dosseret d'appui de charge (mm)	h4 (mm)	3575	3575	3575	3575
	4.7	Hauteur du protège-conducteur (surélevé/surbaissé)	h6 (mm)	2180	2180	2180	2180
	4.7.1	Hauteur de la cabine fermée (mm)	mm	2205	2205	2205	2205
	4.8	Hauteur du siège/hauteur de plancher (point de repère du siège par rapport au sol – Standard (mm))	h7 (mm)	1167	1167	1167	1167
	4.12	Hauteur d'accouplement par rapport au sol (mm)	h10 (mm)	250	250	250	250
	4.19	Longueur hors tout (mm)	l1 (mm)	3630	3630	3630	3630
	4.20	Longueur jusqu'à la face avant des fourches – Tablier standard (mm)	l2 (mm)	2560	2560	2560	2560
	4.21	Largeur hors tout, pneus standard (mm)	b1 (mm)	1150	1150	1150	1150
	4.21.1	Largeur hors tout, roues jumelées (mm)		1590	1590	1590	1590
	4.22	Dimensions de fourche	s / e / l (mm)	40 / 122 / 1070	40 / 122 / 1070	40 / 122 / 1070	40 /122 / 1070
	4.23	Tablier porte-fourches ISO 2328. Classe/type, A/B		IIA	IIA	IIA	IIA
	4.24	Largeur du tablier porte-fourches	b3 (mm)	1040	1040	1040	1040
	4.31	Garde au sol, en charge, en dessous du mât	m1 (mm)	125	125	125	125
	4.32	Garde au sol au milieu de l'empattement	m2 (mm)	150	150	150	150
	4.34.1	Largeur d'allée avec palettes de 1000 mm × 1200 mm dans le sens transversal (l6 × b12)	Ast (mm)	3966	3966	3966	3966
	4.34.2	Largeur d'allée avec palettes de 800 mm × 1200 mm dans le sens transversal (l6 × b12)	Ast (mm)	3766	3766	3766	3766

	1.2	DÉSIGNATION DU MODÈLE		GP20UX	GP20UX	GP20UX	GDP20UX
	4.35	Rayon de braquage extérieur	Wa (mm)	2290	2290	2290	2290
	4.36	Rayon de braquage intérieur	b13 (mm)	745	745	745	745
Performances	5.1	Vitesse de déplacement, en charge/à vide	km/h	19/19	18/18	18/18	19/19
	5.2	Vitesse de levage en charge/à vide, mât duplex à levée libre limitée	mm/s	0,54/0,57	0,49/0,52	0,49/0,52	0.54/0.57
	5.3	Vitesse de descente en charge/à vide, mât duplex à levée libre limitée	mm/s	0,43/0,40	0,43/0,40	0,43/0,40	0.43/0.40
	5.5	Force de traction maxi, en charge/à vide	N	12 774/8761	23 950/22 100	22 055/20 350	18400/18400
	5.7.2	Performances en rampe en charge/à vide à 4,8 km/h	%	18/22,4	25/25	25/25	24/26
	5.8	Pente maxi surmontable, en charge/à vide	%	26/27	35/35	35/35	20/25
	5.9.1	Temps d'accélération en charge/à vide 15 m	s	4,6/4,5	à confirmer	à confirmer	4.5/4.4
	5.10	Frein de service		Hydraulique	Hydraulique	Hydraulique	Hydraulique
Moteur thermique	7.1	Moteur		Yanmar 2,6 L	Yanmar 4TN88GN-NHYM	Yanmar 4TN88BN-NHYM	Xinchai 2.67L
	7.2	Puissance moteur	kW	32,8	41,7	GPL： 38,9/ESSENCE： 38,7	36,8
	7.3	Vitesse nominale	tr/min	2450	2500	2500	2500
	7.4	Nombre de cylindres	n/cm3	4 / 2659	4 / 2189	4 / 2189	4 / 2670
	7.5	Consommation de carburant selon cycle VDI	kg/h	2,6	à confirmer	à confirmer	à confirmer
Données complémentaires	10.1	Pression hydraulique des accessoires	bar	0 à 175	0 à 175	0 à 175	0-175
	10.2	Débit volumétrique d'huile pour les accessoires	ℓ/min	64	64	64	64
	10.3	Capacité du réservoir d'huile hydraulique – Remplissage initial	ℓ	60	60	60	60
	10.4.2	Capacité du réservoir de carburant	ℓ	60	60	60	60
	10.7.1	Pression sonore à l'oreille de l'opérateur, protège-conducteur	dB(A)	84	à confirmer	à confirmer	84
	10.8	Type de crochet d'attelage		GOUPILLE	GOUPILLE	GOUPILLE	à broche

(4.5.1) Sans dosseret d'appui de charge.
(4.7) h6 avec une tolérance de +/- 5 mm.
(4.8) Siège à suspension totale en position surbaissée.
(4.24) Ajouter 32 mm avec dosseret d'appui de charge.
(10.2) Variable.
(10.7.1) LPAZ, mesuré conformément aux cycles de tests et sur la base des valeurs pondérées figurant dans la norme EN12053. Fiche technique basée sur la norme VDI 2198 avec les spécifications suivantes : chariot complet avec mât duplex à levée libre limitée de 3000 mm, tablier standard, fourches de 1070 mm, protège-conducteur et pneus gonflables standard sur les roues motrices et directrices.

Tableau des spécifications du modèle GP25UX

	1.2	DÉSIGNATION DU MODÈLE		GP25UX	GP25UX	GP25UX	GDP25UX
Généralités	1.1	Constructeur		Yale	Yale	Yale	Yale
	1.2.1	Moteur		Yanmar 2,6 L	Yanmar 2,2 L	Yanmar 2,2 L	Xinchai 2,67L
	1.2.2	Conformité CE / Normes sur les émissions		Non certifié	Non certifié	Non certifié	Non certifié
	1.3	Énergie		DIESEL	GPL	BI-CARBURANT	DIESEL
	1.4	Type		Assis	Assis	Assis	Assis
	1.5	Capacité nominale/charge nominale	Q (kg)	2500	2500	2500	2500
	1.6	Distance du centre de charge	c (mm)	500	500	500	500
	1.8	Distance entre la charge et la face avant des fourches – Tablier standard (mm)	× (mm)	475	475	475	475
	1.9	Empattement (en mm)	y (mm)	1600	1600	1600	1600
Poids	2.1	Poids en service	kg	3650	3650	3650	3650
	2.2	Charge par essieu, en charge, avant/arrière	kg	5320 / 650	5320 / 650	5400 / 650	5400
	2.3	Charge par essieu à vide, avant/arrière	kg	1500 / 2150	1500 / 2150	1500 / 2150	1500

	1.2	DÉSIGNATION DU MODÈLE		GP25UX	GP25UX	GP25UX	GDP25UX
Roues	3.1	Pneus : L = gonflables, V = bandages, SE = pneus pleins souples		L	L	L	L
	3.2	Taille des pneus, avant		7.00-12-12PR	7.00-12-12PR	7.00-12-12PR	7.00-12-12PR
	3.3	Taille des pneus, arrière		6.00-9-10PR	6.00-9-10PR	6.00-9-10PR	6.00-9-10PR
	3.5	Nombre de roues, avant/arrière (X=motrices)		2X/2	2X/2	2X/2	2X/2
	3.6	Largeur de voie standard, avant (mm)	b10 (mm)	970	970	970	970
	3.7	Largeur de voie standard, arrière (mm)	b11 (mm)	980	980	980	980
Dimensions	4.1	Inclinaison du mât/tablier porte-fourches, avant/arrière	α /β (°)	6/12	6/12	6/12	6/ 12
	4.2	Mât duplex à levée libre limitée, abaissé (mm)	h1 (mm)	2010	2010	2010	2010
	4.3	Duplex à levée libre limitée, levée libre – Bas des fourches (mm)	h2 (mm)	160	160	160	160
	4.4	Duplex à levée libre limitée, levée – Bas des fourches (mm)	h3 (mm)	3000	3000	3000	3000
	4.5.1	Hauteur, mât déployé sans dosseret d'appui de charge (mm)	h4 (mm)	3575	3575	3575	3575
	4.7	Hauteur du protège-conducteur (surélevé/surbaissé)	h6 (mm)	2180	2180	2180	2180
	4.7.1	Hauteur de la cabine fermée (mm)	mm	2205	2205	2205	2205
	4.8	Hauteur du siège/hauteur de plancher (point de repère du siège par rapport au sol – Standard (mm))	h7 (mm)	1167	1167	1167	1167
	4.12	Hauteur d'accouplement par rapport au sol (mm)	h10 (mm)	250	250	250	250
	4.19	Longueur hors tout (mm)	l1 (mm)	3690	3690	3690	3690
	4.20	Longueur jusqu'à la face avant des fourches – Tablier standard (mm)	l2 (mm)	2620	2620	2620	2620
	4.21	Largeur hors tout, pneus standard (mm)	b1 (mm)	1150	1150	1150	1150
	4.21.1	Largeur hors tout, roues jumelées (mm)		1590	1590	1590	1590
	4.22	Dimensions de fourche	s / e / l (mm)	40 / 122 / 1070	40 / 122 / 1070	40 / 122 / 1070	40 / 122 / 1070
	4.23	Tablier porte-fourches ISO 2328. Classe/type, A/B		IIA	IIA	IIA	IIA
	4.24	Largeur du tablier porte-fourches	b3 (mm)	1040	1040	1040	1040
	4.31	Garde au sol, en charge, en dessous du mât	m1 (mm)	125	125	125	125
	4.32	Garde au sol au milieu de l'empattement	m2 (mm)	150	150	150	150
	4.34.1	Largeur d'allée avec palettes de 1000 mm × 1200 mm dans le sens transversal (l6 × b12)	Ast (mm)	4026	4026	4026	4026
	4.34.2	Largeur d'allée avec palettes de 800 mm × 1200 mm dans le sens transversal (l6 × b12)	Ast (mm)	3826	3826	3826	3826
	4.35	Rayon de braquage extérieur	Wa (mm)	2350	2350	2350	2350
	4.36	Rayon de braquage intérieur	b13 (mm)	745	745	745	745
Performances	5.1	Vitesse de déplacement, en charge/à vide	km/h	19/19	18/18	18/18	19/19
	5.2	Vitesse de levage en charge/à vide, mât duplex à levée libre limitée	mm/s	0,56/0,61	0,49/0,52	0,49/0,52	0.56/0.59
	5.3	Vitesse de descente en charge/à vide, mât duplex à levée libre limitée	mm/s	0,45/0,41	0,43/0,40	0,43/0,40	0.45/0.42
	5.5	Force de traction maxi, en charge/à vide	N	12 648/8450	23 950/22 100	22 055/20 350	18400/18400
	5.7.2	Performances en rampe en charge/à vide à 4,8 km/h	%	15/19,5	20/20	20/20	25/25
	5.8	Pente maxi surmontable, en charge/à vide	%	22/26	30/30	30/30	18/25
	5.9.1	Temps d'accélération en charge/à vide 15 m	s	4,7/4,6	à confirmer	à confirmer	4.6/4.5
	5.10	Frein de service		Hydraulique	Hydraulique	Hydraulique	Hydraulique
Moteur thermique	7.1	Moteur		Yanmar 2,6 L	Yanmar 4TN88GN-NHYM	Yanmar 4TN88BN-NHYM	Xinchai 2.67L
	7.2	Puissance moteur	kW	32,8	41,7	GPL： 38,9/ESSENCE： 38,7	36,8
	7.3	Vitesse nominale	tr/min	2450	2500	2500	2500
	7.4	Nombre de cylindres	n/cm3	4 / 2659	4 / 2189	4 / 2189	4 / 2670
	7.5	Consommation de carburant selon cycle VDI	kg/h	3,64	à confirmer	à confirmer	3,32
Données complémentaires	10.1	Pression hydraulique des accessoires	bar	0 à 175	0 à 175	0 à 175	0-175
	10.2	Débit volumétrique d'huile pour les accessoires	ℓ/min	64	64	64	64
	10.3	Capacité du réservoir d'huile hydraulique – Remplissage initial	ℓ	60	60	60	60
	10.4.2	Capacité du réservoir de carburant	ℓ	60	60	60	60

	1.2	DÉSIGNATION DU MODÈLE		GP25UX	GP25UX	GP25UX	GDP25UX
	10.7.1	Pression sonore à l'oreille de l'opérateur, protège-conducteur	dB(A)	84,7	à confirmer	à confirmer	87,9
	10.8	Type de crochet d'attelage		GOUPILLE	GOUPILLE	GOUPILLE	à broche

(4.5.1) Sans dosseret d'appui de charge.
(4.7) h6 avec une tolérance de +/- 5 mm.
(4.8) Siège à suspension totale en position surbaissée.
(4.24) Ajouter 32 mm avec dosseret d'appui de charge.
(10.2) Variable.
(10.7.1) LPAZ, mesuré conformément aux cycles de tests et sur la base des valeurs pondérées figurant dans la norme EN12053. Fiche technique basée sur la norme VDI 2198 avec les spécifications suivantes : chariot complet avec mât duplex à levée libre limitée de 3000 mm, tablier standard, fourches de 1070 mm, protège-conducteur et pneus gonflables standard sur les roues motrices et directrices.

Tableau des spécifications du modèle GP30UX

	1.2	DÉSIGNATION DU MODÈLE		GP30UX	GP30UX	GP30UX	GP30UX	GDP30UX
Généralités	1.1	Constructeur		Yale	Yale	Yale	Yale	Yale
	1.2.1	Moteur		Yanmar 3,0 L	Yanmar 3,3 L	Yanmar 2,2 L	Yanmar 2,2 L	Xinchai 2,67L
	1.2.2	Conformité CE / Normes sur les émissions		Non certifié	Non certifié	Non certifié	Non certifié	Non certifié
	1.3	Énergie		DIESEL	DIESEL	GPL	Bi-carburant	DIESEL
	1.4	Type		Assis	Assis	Assis	Assis	Assis
	1.5	Capacité nominale/charge nominale	Q (kg)	3000	3000	3000	3000	3000
	1.6	Distance du centre de charge	c (mm)	500	500	500	500	500
	1.8	Distance entre la charge et la face avant des fourches – Tablier standard (mm)	× (mm)	490	490	490	490	490
	1.9	Empattement (en mm)	y (mm)	1700	1700	1700	1700	1700
Poids	2.1	Poids en service	kg	4300	4300	4300	4300	4300
	2.2	Charge par essieu, en charge, avant/arrière	kg	6490 / 770	6490 / 810	6490 / 810	6490 / 810	6490
	2.3	Charge par essieu à vide, avant/arrière	kg	1710 / 2590	1710 / 2590	1710 / 2590	1710 / 2590	1710
Roues	3.1	Pneus : L = gonflables, V = bandages, SE = pneus pleins souples		L	L	L	L	L
	3.2	Taille des pneus, avant		28x9-15-14PR	28x9-15-14PR	28x9-15-14PR	28x9-15-14PR	28x9-15-14PR
	3.3	Taille des pneus, arrière		6.50-10-10PR	6.50-10-10PR	6.50-10-10PR	6.50-10-10PR	6.50-10-10PR
	3.5	Nombre de roues, avant/arrière (X=motrices)		2X/2	2X/2	2X/2	2X/2	2X/2
	3.6	Largeur de voie standard, avant (mm)	b10 (mm)	1000	1000	1000	1000	1000
	3.7	Largeur de voie standard, arrière (mm)	b11 (mm)	970	970	970	970	970
Dimensions	4.1	Inclinaison du mât/tablier porte-fourches, avant/arrière	α /β (°)	6/12	6/12	6/12	6/12	6/ 12
	4.2	Mât duplex à levée libre limitée, abaissé (mm)	h1 (mm)	2075	2075	2075	2075	2075
	4.3	Duplex à levée libre limitée, levée libre – Bas des fourches (mm)	h2 (mm)	165	165	165	165	165
	4.4	Duplex à levée libre limitée, levée – Bas des fourches (mm)	h3 (mm)	3000	3000	3000	3000	3000
	4.5.1	Hauteur, mât déployé sans dosseret d'appui de charge (mm)	h4 (mm)	3640	3640	3640	3640	3640
	4.7	Hauteur du protège-conducteur (surélevé/surbaissé)	h6 (mm)	2205	2205	2205	2205	2205
	4.7.1	Hauteur de la cabine fermée (mm)	mm	2230	2230	2230	2230	2230
	4.8	Hauteur du siège/hauteur de plancher (point de repère du siège par rapport au sol – Standard (mm))	h7 (mm)	1192	1192	1192	1192	1192
	4.12	Hauteur d'accouplement par rapport au sol (mm)	h10 (mm)	260	260	260	260	260
	4.19	Longueur hors tout (mm)	l1 (mm)	3765	3765	3765	3765	3765
	4.20	Longueur jusqu'à la face avant des fourches – Tablier standard (mm)	l2 (mm)	2695	2695	2695	2695	2695
	4.21	Largeur hors tout, pneus standard (mm)	b1 (mm)	1210	1210	1210	1210	1210
	4.21.1	Largeur hors tout, roues jumelées (mm)		1650	1650	1650	1650	1650

	1.2	DÉSIGNATION DU MODÈLE		GP30UX	GP30UX	GP30UX	GP30UX	GDP30UX
	4.22	Dimensions de fourche	s / e / l (mm)	45 / 122 / 1070	45 / 122 / 1070	45 / 122 / 1070	45 / 122 / 1070	45 / 122 / 1070
	4.23	Tablier porte-fourches ISO 2328. Classe/type, A/B		IIIA	IIIA	IIIA	IIIA	IIIA
	4.24	Largeur du tablier porte-fourches	b3 (mm)	1100	1100	1100	1100	1100
	4.31	Garde au sol, en charge, en dessous du mât	m1 (mm)	140	140	140	140	140
	4.32	Garde au sol au milieu de l'empattement	m2 (mm)	170	170	170	170	170
	4.34.1	Largeur d'allée avec palettes de 1000 mm × 1200 mm dans le sens transversal (l6 × b12)	Ast (mm)	4126	4126	4126	4126	4126
	4.34.2	Largeur d'allée avec palettes de 800 mm × 1200 mm dans le sens transversal (l6 × b12)	Ast (mm)	3926	3926	3926	3926	3926
	4.35	Rayon de braquage extérieur	Wa (mm)	2430	2430	2430	2430	2430
	4.36	Rayon de braquage intérieur	b13 (mm)	830	830	830	830	830
Performances	5.1	Vitesse de déplacement, en charge/à vide	km/h	19/20	19/20	19/19	19/19	19/20
	5.2	Vitesse de levage en charge/à vide, mât duplex à levée libre limitée	mm/s	0,46/0,49	0,42/0,45	0,4/0,43	0,4/0,43	0.42/0.45
	5.3	Vitesse de descente en charge/à vide, mât duplex à levée libre limitée	mm/s	0,40/0,38	0,40/0,38	0,4/0,38	0,4/0,38	0.40/0.38
	5.5	Force de traction maxi, en charge/à vide	N	16 094/9688	20 596/14 800 (16 941/9688)	22 710/20 915	20 910/19 260	17000/15000
	5.7.2	Performances en rampe en charge/à vide à 4,8 km/h	%	14/18	12,5/19	18/20	18/20	19/25
	5.8	Pente maxi surmontable, en charge/à vide	%	20/25	à confirmer	24/25	24/25	14/19
	5.9.1	Temps d'accélération en charge/à vide 15 m	s	4,6/4,5	4,5/4,4	à confirmer	à confirmer	4.6/4.5
	5.10	Frein de service		Hydraulique	Hydraulique	Hydraulique	Hydraulique	Hydraulique
Moteur thermique	7.1	Moteur		Yanmar 3,0 L	Yanmar 3,3 L	Yanmar 4TN88GN-NHYM	Yanmar 4TN88BN-NHYM	Xinchai 2.67L
	7.2	Puissance moteur	kW	35,5	42,1	41,7	GPL： 38,9/ESSENCE： 38,7	36,8
	7.3	Vitesse nominale	tr/min	2400	2300	2500	2500	2500
	7.4	Nombre de cylindres	n/cm3	4 / 3054	4 / 3319	4 / 2189	4 / 2189	4 / 2670
	7,5	Consommation de carburant selon cycle VDI	kg/h	4,6	4,06	à confirmer	à confirmer	à confirmer
Données complémentaires	10.1	Pression hydraulique des accessoires	bar	0 à 175	0 à 175	0 à 175	0 à 175	0-175
	10.2	Débit volumétrique d'huile pour les accessoires	ℓ/min	64	64	64	64	64
	10.3	Capacité du réservoir d'huile hydraulique – Remplissage initial	ℓ	70	70	70	70	70
	10.4.2	Capacité du réservoir de carburant	ℓ	70	70	70	70	70
	10.7.1	Pression sonore à l'oreille de l'opérateur, protège-conducteur	dB(A)	85	84	à confirmer	à confirmer	87,9
	10.8	Type de crochet d'attelage		GOUPILLE	GOUPILLE	GOUPILLE	GOUPILLE	à broche

(4.5.1) Sans dosseret d'appui de charge.
(4.7) h6 avec une tolérance de +/- 5 mm.
(4.8) Siège à suspension totale en position surbaissée.
(4.24) Ajouter 32 mm avec dosseret d'appui de charge.
(10.2) Variable.
(10.7.1) LPAZ, mesuré conformément aux cycles de tests et sur la base des valeurs pondérées figurant dans la norme EN12053. Fiche technique basée sur la norme VDI 2198 avec les spécifications suivantes : chariot complet avec mât duplex à levée libre limitée de 3000 mm, tablier standard, fourches de 1070 mm, protège-conducteur et pneus gonflables standard sur les roues motrices et directrices.

Tableau des spécifications du modèle GP35UX

	1.2	DÉSIGNATION DU MODÈLE		GP35UX	GP35UX	GP35UX	GP35UX	GDP35UX
Généralités	1.1	Constructeur		Yale	Yale	Yale	Yale	Yale
	1.2.1	Moteur		Yanmar 3,0 L	Yanmar 3,3 L	Yanmar 2,2 L	Yanmar 2,2 L	Xinchai 2,67L
	1.2.2	Conformité CE / Normes sur les émissions		Non certifié	Non certifié	Non certifié	Non certifié	Non certifié
	1.3	Énergie		DIESEL	DIESEL	GPL	Bi-carburant	DIESEL
	1.4	Type		Assis	Assis	Assis	Assis	Assis

	1.2	DÉSIGNATION DU MODÈLE		GP35UX	GP35UX	GP35UX	GP35UX	GDP35UX
	1.5	Capacité nominale/charge nominale	Q (kg)	3500	3500	3500	3500	3500
	1.6	Distance du centre de charge	c (mm)	500	500	500	500	500
	1.8	Distance entre la charge et la face avant des fourches – Tablier standard (mm)	× (mm)	510	510	510	510	510
	1.9	Empattement (en mm)	y (mm)	1700	1700	1700	1700	1700
Poids	2.1	Poids en service	kg	4710	4710	4710	4710	4710
	2.2	Charge par essieu, en charge, avant/arrière	kg	7250 / 960	7250 / 960	7250 / 960	7250 / 960	7250
	2.3	Charge par essieu à vide, avant/arrière	kg	1690 / 3020	1690 / 3020	1690 / 3020	1690 / 3020	1690
Roues	3.1	Pneus : L = gonflables, V = bandages, SE = pneus pleins souples		L	L	L	L	L
	3.2	Taille des pneus, avant		28x9-15-14PR	28x9-15-14PR	28x9-15-14PR	28x9-15-14PR	28x9-15-14PR
	3.3	Taille des pneus, arrière		6.50-10-10PR	6.50-10-10PR	6.50-10-10PR	6.50-10-10PR	6.50-10-10PR
	3.5	Nombre de roues, avant/arrière (X=motrices)		2X/2	2X/2	2X/2	2X/2	2X/2
	3.6	Largeur de voie standard, avant (mm)	b10 (mm)	1000	1000	1000	1000	1000
	3.7	Largeur de voie standard, arrière (mm)	b11 (mm)	970	970	970	970	970
Dimensions	4.1	Inclinaison du mât/tablier porte-fourches, avant/arrière	α /β (°)	6/12	6/12	6/12	6/12	6/ 12
	4.2	Mât duplex à levée libre limitée, abaissé (mm)	h1 (mm)	2150	2150	2150	2150	2150
	4.3	Duplex à levée libre limitée, levée libre – Bas des fourches (mm)	h2 (mm)	165	165	165	165	165
	4.4	Duplex à levée libre limitée, levée – Bas des fourches (mm)	h3 (mm)	3000	3000	3000	3000	3000
	4.5.1	Hauteur, mât déployé sans dosseret d'appui de charge (mm)	h4 (mm)	3700	3700	3700	3700	3700
	4.7	Hauteur du protège-conducteur (surélevé/surbaissé)	h6 (mm)	2205	2205	2205	2205	2205
	4.7.1	Hauteur de la cabine fermée (mm)	mm	2230	2230	2230	2230	2230
	4.8	Hauteur du siège/hauteur de plancher (point de repère du siège par rapport au sol – Standard (mm))	h7 (mm)	1192	1192	1192	1192	1192
	4.12	Hauteur d'accouplement par rapport au sol (mm)	h10 (mm)	260	260	260	260	260
	4.19	Longueur hors tout (mm)	l1 (mm)	3850	3850	3850	3850	3850
	4.20	Longueur jusqu'à la face avant des fourches – Tablier standard (mm)	l2 (mm)	2780	2780	2780	2780	2780
	4.21	Largeur hors tout, pneus standard (mm)	b1 (mm)	1210	1210	1210	1210	1210
	4.21.1	Largeur hors tout, roues jumelées (mm)		1650	1650	1650	1650	1650
	4.22	Dimensions de fourche	s / e / l (mm)	50 / 122 / 1070	50 / 122 / 1070	50 / 122 / 1070	50 / 122 / 1070	50 / 122 / 70
	4.23	Tablier porte-fourches ISO 2328. Classe/type, A/B		IIIA	IIIA	IIIA	IIIA	IIIA
	4.24	Largeur du tablier porte-fourches	b3 (mm)	1100	1100	1100	1100	1100
	4.31	Garde au sol, en charge, en dessous du mât	m1 (mm)	140	140	140	140	140
	4.32	Garde au sol au milieu de l'empattement	m2 (mm)	170	170	170	170	170
	4.34.1	Largeur d'allée avec palettes de 1000 mm × 1200 mm dans le sens transversal (l6 × b12)	Ast (mm)	4210	4210	4210	4210	4210
	4.34.2	Largeur d'allée avec palettes de 800 mm × 1200 mm dans le sens transversal (l6 × b12)	Ast (mm)	4010	4010	4010	4010	4010
	4.35	Rayon de braquage extérieur	Wa (mm)	2500	2500	2500	2500	2500
	4.36	Rayon de braquage intérieur	b13 (mm)	830	830	830	830	830
Performances	5.1	Vitesse de déplacement, en charge/à vide	km/h	19/20	19/20	19/19	19/19	19/20
	5.2	Vitesse de levage en charge/à vide, mât duplex à levée libre limitée	mm/s	0,38/0,40	0,38/0,40	0,40/0,43	0,40/0,43	0.34/0.36
	5.3	Vitesse de descente en charge/à vide, mât duplex à levée libre limitée	mm/s	0,45/0,38	0,45/0,38	0,40/0,38	0,40/0,38	0.45/0.38
	5.5	Force de traction maxi, en charge/à vide	N	16 870/9676	17 739/9870	22 710/20 915	20 910/19 260	16560/16560
	5.7.2	Performances en rampe en charge/à vide à 4,8 km/h	%	10,9/19	13/19	15/20	15/20	16.5/24
	5.8	Pente maxi surmontable, en charge/à vide	%	17/25	à confirmer	20/22	20/22	12/16.5
	5.9.1	Temps d'accélération en charge/à vide 15 m	s	5,91/4,91	4,8/4,2	à confirmer	à confirmer	5.91/4.91
	5.10	Frein de service		Hydraulique	Hydraulique	Hydraulique	Hydraulique	Hydraulique
Moteur thermique	7.1	Moteur		Yanmar 3,0 L	Yanmar 3,3 L	Yanmar 4TN88GN-NHYM	Yanmar 4TN88BN-NHYM	Xinchai 2.67L
	7.2	Puissance moteur	kW	35,5	42,1	41,7	GPL： 38,9/ESSENCE： 38,7	36,8

	1.2	DÉSIGNATION DU MODÈLE		GP35UX	GP35UX	GP35UX	GP35UX	GDP35UX
	7.3	Vitesse nominale	tr/min	2400	2300	2500	2500	2500
	7.4	Nombre de cylindres	n/cm3	4 / 3319	4 / 3319	4 / 2189	4 / 2189	4 / 2670
	7.5	Consommation de carburant selon cycle VDI	kg/h	3,86	4,9	à confirmer	à confirmer	à confirmer
Données complémentaires	10.1	Pression hydraulique des accessoires	bar	0 à 175	0 à 175	0 à 175	0 à 175	0-175
	10.2	Débit volumétrique d'huile pour les accessoires	ℓ/min	64	64	64	64	64
	10.3	Capacité du réservoir d'huile hydraulique – Remplissage initial	ℓ	70	70	70	70	70
	10.4.2	Capacité du réservoir de carburant	ℓ	70	70	70	70	70
	10.7.1	Pression sonore à l'oreille de l'opérateur, protège-conducteur	dB(A)	83	88,5	à confirmer	à confirmer	84
	10.8	Type de crochet d'attelage		GOUPILLE	GOUPILLE	GOUPILLE	GOUPILLE	à broche

(4.5.1) Sans dosseret d'appui de charge.
(4.7) h6 avec une tolérance de +/- 5 mm.
(4.8) Siège à suspension totale en position surbaissée.
(4.24) Ajouter 32 mm avec dosseret d'appui de charge.
(10.2) Variable.
(10.7.1) LPAZ, mesuré conformément aux cycles de tests et sur la base des valeurs pondérées figurant dans la norme EN12053. Fiche technique basée sur la norme VDI 2198 avec les spécifications suivantes : chariot complet avec mât duplex à levée libre limitée de 3000 mm, tablier standard, fourches de 1070 mm, protège-conducteur et pneus gonflables standard sur les roues motrices et directrices.

GP20UX 2000 KG – CAPACITÉS À UN CENTRE DE CHARGE DE 500 MM

TYPE DE MÂT	HAUTEUR MAXIMALE DES FOURCHES (MM)	HAUTEUR FOURCHES ABAISSÉES (MM)	HAUTEUR MÂT DÉPLOYÉ AVEC DOSSERET D'APPUI DE CHARGE (MM)	HAUTEUR MÂT DÉPLOYÉ SANS DOSSERET D'APPUI DE CHARGE (MM)	HAUTEUR DE LEVÉE LIBRE SANS DOSSERET D'APPUI DE CHARGE	INCLINAISON VERS L'ARRIÈRE	CAPACITÉ AVEC PNEUS PLEINS SOUPLES SANS DÉPLACEMENT LATÉRAL (KG)	CAPACITÉ AVEC PNEUS PLEINS SOUPLES ET DÉPLACEMENT LATÉRAL (KG)	CAPACITÉ AVEC PNEUS GONFLABLES SANS DÉPLACEMENT LATÉRAL (KG)	CAPACITÉ AVEC PNEUS GONFLABLES ET DÉPLACEMENT LATÉRAL (KG)
MÂT DUPLEX À LEVÉE LIBRE LIMITÉE	3000	2010	3990	3575	160	12	2000	2000	2000	2000
	3300	2160	4290	3875	160	12	2000	2000	2000	2000
	3700	2360	4690	4275	160	6	2000	2000	2000	2000
	4000	2560	4990	4575	160	6	2000	2000	2000	2000
MÂT TRIPLEX À LEVÉE LIBRE TOTALE	4500	2060	5490	5017	1440	6	1900	1830	1830 / 1900	1770 / 1830
	4800	2160	5790	5317	1540	6	1840	1770	1710 / 1830	1650/ 1770
	5500	2425	6490	6017	1800	6	1400 / 1670	1350 / 1610	1110 / 1660	1040 / 1600
	6000	2610	6990	6517	1990	6	1100 / 1530	1040 / 1480	850 / 1520	790 / 1470
	6500	2825	7490	7017	2215	6	780 / 1390	710 / 1340	610 / 1380	540 / 1330

Case avec / = bande de roulement simple / bande de roulement double

GP20UX 2000 KG – CAPACITÉS À UN CENTRE DE CHARGE DE 600 MM

TYPE DE MÂT	HAUTEUR MAXIMALE DES FOURCHES (MM)	HAUTEUR FOURCHES ABAISSÉES (MM)	HAUTEUR MÂT DÉPLOYÉ AVEC DOSSERET D'APPUI DE CHARGE (MM)	HAUTEUR MÂT DÉPLOYÉ SANS DOSSERET D'APPUI DE CHARGE (MM)	HAUTEUR DE LEVÉE LIBRE SANS DOSSERET D'APPUI DE CHARGE	INCLINAISON VERS L'ARRIÈRE	CAPACITÉ AVEC PNEUS PLEINS SOUPLES SANS DÉPLACEMENT LATÉRAL (KG)	CAPACITÉ AVEC PNEUS PLEINS SOUPLES ET DÉPLACEMENT LATÉRAL (KG)	CAPACITÉ AVEC PNEUS GONFLABLES SANS DÉPLACEMENT LATÉRAL (KG)	CAPACITÉ AVEC PNEUS GONFLABLES ET DÉPLACEMENT LATÉRAL (KG)
MÂT DUPLEX À LEVÉE LIBRE LIMITÉE	3000	2010	3990	3575	160	12	1800	1800	1800	1800
	3300	2160	4290	3875	160	12	1800	1800	1800	1800
	3700	2360	4690	4275	160	6	1800	1800	1800	1800
	4000	2560	4990	4575	160	6	1800	1800	1800	1800
MÂT TRIPLEX À LEVÉE LIBRE TOTALE	4500	2060	5490	5017	1440	6	1710 / 1730	1650 / 1670	1710 / 1730	1650 / 1670
	4800	2160	5790	5317	1540	6	1650 / 1670	1600 / 1610	1650 / 1660	1590 / 1610

TYPE DE MÂT	HAUTEUR MAXIMALE DES FOURCHES (MM)	HAUTEUR FOURCHES ABAISSÉES (MM)	HAUTEUR MÂT DÉPLOYÉ AVEC DOSSERET D'APPUI DE CHARGE (MM)	HAUTEUR MÂT DÉPLOYÉ SANS DOSSERET D'APPUI DE CHARGE (MM)	HAUTEUR DE LEVÉE LIBRE SANS DOSSERET D'APPUI DE CHARGE	INCLINAISON VERS L'ARRIÈRE	CAPACITÉ AVEC PNEUS PLEINS SOUPLES SANS DÉPLACEMENT LATÉRAL (KG)	CAPACITÉ AVEC PNEUS PLEINS SOUPLES ET DÉPLACEMENT LATÉRAL (KG)	CAPACITÉ AVEC PNEUS GONFLABLES SANS DÉPLACEMENT LATÉRAL (KG)	CAPACITÉ AVEC PNEUS GONFLABLES ET DÉPLACEMENT LATÉRAL (KG)
	5500	2425	6490	6017	1800	6	1400 / 1510	1350 / 1460	1110 / 1510	1040 / 1460
	6000	2610	6990	6517	1990	6	1100 / 1390	1040 / 1340	850 / 1380	790 / 1330
	6500	2825	7490	7017	2215	6	780 / 1260	710 / 1220	610 / 1250	540 / 1210

Case avec / = bande de roulement simple / bande de roulement double

GP25UX 2500 KG – CAPACITÉS À UN CENTRE DE CHARGE DE 500 MM

TYPE DE MÂT	HAUTEUR MAXIMALE DES FOURCHES (MM)	HAUTEUR FOURCHES ABAISSÉES (MM)	HAUTEUR MÂT DÉPLOYÉ AVEC DOSSERET D'APPUI DE CHARGE (MM)	HAUTEUR MÂT DÉPLOYÉ SANS DOSSERET D'APPUI DE CHARGE (MM)	HAUTEUR DE LEVÉE LIBRE SANS DOSSERET D'APPUI DE CHARGE	INCLINAISON VERS L'ARRIÈRE	CAPACITÉ AVEC PNEUS PLEINS SOUPLES SANS DÉPLACEMENT LATÉRAL (KG)	CAPACITÉ AVEC PNEUS PLEINS SOUPLES ET DÉPLACEMENT LATÉRAL (KG)	CAPACITÉ AVEC PNEUS GONFLABLES SANS DÉPLACEMENT LATÉRAL (KG)	CAPACITÉ AVEC PNEUS GONFLABLES ET DÉPLACEMENT LATÉRAL (KG)
MÂT DUPLEX À LEVÉE LIBRE LIMITÉE	3000	2010	3990	3575	160	12	2500	2500	2500	2500
	3300	2160	4290	3875	160	12	2500	2500	2500	2500
	3700	2360	4690	4275	160	6	2500	2500	2500	2500
	4000	2560	4990	4575	160	6	2500	2500	2500	2500
MÂT TRIPLEX À LEVÉE LIBRE TOTALE	4500	2060	5490	5017	1440	6	2340	2260	2020 / 2340	1950 / 2260
	4800	2160	5790	5317	1540	6	2270	2190	1890 / 2260	1830 / 2190
	5500	2425	6490	6017	1800	6	1710 / 2080	1650 / 2010	1280 / 2070	1210 / 2000
	6000	2610	6990	6517	1990	6	1410 / 1930	1350 / 1870	1010 / 1920	950 / 1860
	6500	2825	7490	7017	2215	6	1120 / 1770	1050 / 1710	740 / 1760	660 / 1700

Case avec / = bande de roulement simple / bande de roulement double

GP25UX 2500 KG – CAPACITÉS À UN CENTRE DE CHARGE DE 600 MM

TYPE DE MÂT	HAUTEUR MAXIMALE DES FOURCHES (MM)	HAUTEUR FOURCHES ABAISSÉES (MM)	HAUTEUR MÂT DÉPLOYÉ AVEC DOSSERET D'APPUI DE CHARGE (MM)	HAUTEUR MÂT DÉPLOYÉ SANS DOSSERET D'APPUI DE CHARGE (MM)	HAUTEUR DE LEVÉE LIBRE SANS DOSSERET D'APPUI DE CHARGE	INCLINAISON VERS L'ARRIÈRE	CAPACITÉ AVEC PNEUS PLEINS SOUPLES SANS DÉPLACEMENT LATÉRAL (KG)	CAPACITÉ AVEC PNEUS PLEINS SOUPLES ET DÉPLACEMENT LATÉRAL (KG)	CAPACITÉ AVEC PNEUS GONFLABLES SANS DÉPLACEMENT LATÉRAL (KG)	CAPACITÉ AVEC PNEUS GONFLABLES ET DÉPLACEMENT LATÉRAL (KG)
MÂT DUPLEX À LEVÉE LIBRE LIMITÉE	3000	2010	3990	3575	160	12	2300	2300	2300	2300

TYPE DE MÂT	HAUTEUR MAXIMALE DES FOURCHES (MM)	HAUTEUR FOURCHES ABAISSÉES (MM)	HAUTEUR MÂT DÉPLOYÉ AVEC DOSSERET D'APPUI DE CHARGE (MM)	HAUTEUR MÂT DÉPLOYÉ SANS DOSSERET D'APPUI DE CHARGE (MM)	HAUTEUR DE LEVÉE LIBRE SANS DOSSERET D'APPUI DE CHARGE	INCLINAISON VERS L'ARRIÈRE	CAPACITÉ AVEC PNEUS PLEINS SOUPLES SANS DÉPLACEMENT LATÉRAL (KG)	CAPACITÉ AVEC PNEUS PLEINS SOUPLES ET DÉPLACEMENT LATÉRAL (KG)	CAPACITÉ AVEC PNEUS GONFLABLES SANS DÉPLACEMENT LATÉRAL (KG)	CAPACITÉ AVEC PNEUS GONFLABLES ET DÉPLACEMENT LATÉRAL (KG)
	3300	2160	4290	3875	160	12	2300	2300	2300	2300
	3700	2360	4690	4275	160	6	2300	2300	2300	2300
	4000	2560	4990	4575	160	6	2300	2300	2300	2300
MÂT TRIPLEX À LEVÉE LIBRE TOTALE	4500	2060	5490	5017	1440	6	2110	2040	1990 / 2100	1920 / 2040
	4800	2160	5790	5317	1540	6	2040	1980	1870 / 2040	1810 / 1980
	5500	2425	6490	6017	1800	6	1710 / 1870	1650 / 1810	1280 / 1870	1210 / 1810
	6000	2610	6990	6517	1990	6	1410 / 1740	1350 / 1680	1010 / 1730	950 / 1670
	6500	2825	7490	7017	2215	6	1120 / 1600	1050 / 1550	740 / 1580	660 / 1530

Case avec / = bande de roulement simple / bande de roulement double

GP30UX 3000 KG – CAPACITÉS À UN CENTRE DE CHARGE DE 500 MM

TYPE DE MÂT	HAUTEUR MAXIMALE DES FOURCHES (MM)	HAUTEUR FOURCHES ABAISSÉES (MM)	HAUTEUR MÂT DÉPLOYÉ AVEC DOSSERET D'APPUI DE CHARGE (MM)	HAUTEUR MÂT DÉPLOYÉ SANS DOSSERET D'APPUI DE CHARGE (MM)	HAUTEUR DE LEVÉE LIBRE SANS DOSSERET D'APPUI DE CHARGE	INCLINAISON VERS L'ARRIÈRE	CAPACITÉ AVEC PNEUS PLEINS SOUPLES SANS DÉPLACEMENT LATÉRAL (KG)	CAPACITÉ AVEC PNEUS PLEINS SOUPLES ET DÉPLACEMENT LATÉRAL (KG)	CAPACITÉ AVEC PNEUS GONFLABLES SANS DÉPLACEMENT LATÉRAL (KG)	CAPACITÉ AVEC PNEUS GONFLABLES ET DÉPLACEMENT LATÉRAL (KG)
MÂT DUPLEX À LEVÉE LIBRE LIMITÉE	3000	2075	4100	3640	165	12	3000	3000	3000	3000
	3300	2225	4400	3940	165	12	3000	3000	3000	3000
	3700	2425	4800	4340	165	6	3000	3000	3000	3000
	4000	2625	5100	4640	165	6	3000	3000	3000	2930
MÂT TRIPLEX À LEVÉE LIBRE TOTALE	4500	2125	5600	5100	1525	6	2790	2710	2680 / 2790	2630 / 2710
	4800	2225	5900	5400	1625	6	2720	2640	2610 / 2710	2550 / 2630
	5500	2490	6600	6100	1880	6	2190 / 2520	2140 / 2450	1860 / 2510	1800 / 2430
	6000	2675	7100	6600	2075	6	1630 / 2360	1580 / 2290	1280 / 2340	1210 / 2260
	6500	2890	7600	7100	2260	6	1220 / 2200	1150 / 2130	820 / 2140	740 / 2080

Case avec / = bande de roulement simple / bande de roulement double

GP30UX 3000 KG – CAPACITÉS À UN CENTRE DE CHARGE DE 600 MM

TYPE DE MÂT	HAUTEUR MAXIMALE DES FOURCHES (MM)	HAUTEUR FOURCHES ABAISSÉES (MM)	HAUTEUR MÂT DÉPLOYÉ AVEC DOSSERET D'APPUI DE CHARGE (MM)	HAUTEUR MÂT DÉPLOYÉ SANS DOSSERET D'APPUI DE CHARGE (MM)	HAUTEUR DE LEVÉE LIBRE SANS DOSSERET D'APPUI DE CHARGE	INCLINAISON VERS L'ARRIÈRE	CAPACITÉ AVEC PNEUS PLEINS SOUPLES SANS DÉPLACEMENT LATÉRAL (KG)	CAPACITÉ AVEC PNEUS PLEINS SOUPLES ET DÉPLACEMENT LATÉRAL (KG)	CAPACITÉ AVEC PNEUS GONFLABLES SANS DÉPLACEMENT LATÉRAL (KG)	CAPACITÉ AVEC PNEUS GONFLABLES ET DÉPLACEMENT LATÉRAL (KG)
MÂT DUPLEX À LEVÉE LIBRE LIMITÉE	3000	2075	4100	3640	165	12	2900	2810	2900	2810
	3300	2225	4400	3940	165	12	2890	2800	2890	2800
	3700	2425	4800	4340	165	6	2880	2790	2850	2760
	4000	2625	5100	4640	165	6	2840	2770	2770	2700
MÂT TRIPLEX À LEVÉE LIBRE TOTALE	4500	2125	5600	5100	1525	6	2530	2450	2520	2450
	4800	2225	5900	5400	1625	6	2460	2390	2450	2380
	5500	2490	6600	6100	1880	6	2190 / 2280	2140 / 2210	1860 / 2270	1800 / 2200
	6000	2675	7100	6600	2075	6	1630 / 2140	1580 / 2070	1280 / 2120	1210 / 2060
	6500	2890	7600	7100	2260	6	1220 / 1990	1150 / 1930	820 / 1970	740 / 1910

Case avec / = bande de roulement simple / bande de roulement double

GP35UX 3500 KG – CAPACITÉS À UN CENTRE DE CHARGE DE 500 MM

TYPE DE MÂT	HAUTEUR MAXIMALE DES FOURCHES (MM)	HAUTEUR FOURCHES ABAISSÉES (MM)	HAUTEUR MÂT DÉPLOYÉ AVEC DOSSERET D'APPUI DE CHARGE (MM)	HAUTEUR MÂT DÉPLOYÉ SANS DOSSERET D'APPUI DE CHARGE (MM)	HAUTEUR DE LEVÉE LIBRE SANS DOSSERET D'APPUI DE CHARGE	INCLINAISON VERS L'ARRIÈRE	CAPACITÉ AVEC PNEUS PLEINS SOUPLES SANS DÉPLACEMENT LATÉRAL (KG)	CAPACITÉ AVEC PNEUS PLEINS SOUPLES ET DÉPLACEMENT LATÉRAL (KG)	CAPACITÉ AVEC PNEUS GONFLABLES SANS DÉPLACEMENT LATÉRAL (KG)	CAPACITÉ AVEC PNEUS GONFLABLES ET DÉPLACEMENT LATÉRAL (KG)
MÂT DUPLEX À LEVÉE LIBRE LIMITÉE	3000	2150	4100	3700	170	12	3500	3500	3500	3500
	3300	2300	4400	4000	170	12	3500	3500	3500	3500
	3700	2500	4800	4400	170	6	3500	3500	3500	3440 / 3490
	4000	2700	5100	4700	170	6	3500	3500	3310 / 3490	3240 / 3400
MÂT TRIPLEX À LEVÉE LIBRE TOTALE	4500	2200	5600	5140	1560	6	3270	3180	2870 / 3260	2820 / 3180
	4800	2300	5900	5440	1660	6	3090 / 3190	3030 / 3100	2630 / 3180	2580 / 3100
	5500	2565	6600	6140	1915	6	2350 / 2980	2300 / 2900	1920 / 2950	1860 / 2880
	6000	2750	7100	6640	2110	6	1880 / 2810	1840 / 2740	1450 / 2690	1390 / 2640
	6500	2965	7600	7100	2290	6	1410 / 2580	1360 / 2530	920 / 2250	870 / 2200

Case avec / = bande de roulement simple / bande de roulement double

GP35UX 3500 KG – CAPACITÉS À UN CENTRE DE CHARGE DE 600 MM

TYPE DE MÂT	HAUTEUR MAXIMALE DES FOURCHES (MM)	HAUTEUR FOURCHES ABAISSÉES (MM)	HAUTEUR MÂT DÉPLOYÉ AVEC DOSSERET D'APPUI DE CHARGE (MM)	HAUTEUR MÂT DÉPLOYÉ SANS DOSSERET D'APPUI DE CHARGE (MM)	HAUTEUR DE LEVÉE LIBRE SANS DOSSERET D'APPUI DE CHARGE	INCLINAISON VERS L'ARRIÈRE	CAPACITÉ AVEC PNEUS PLEINS SOUPLES SANS DÉPLACEMENT LATÉRAL (KG)	CAPACITÉ AVEC PNEUS PLEINS SOUPLES ET DÉPLACEMENT LATÉRAL (KG)	CAPACITÉ AVEC PNEUS GONFLABLES SANS DÉPLACEMENT LATÉRAL (KG)	CAPACITÉ AVEC PNEUS GONFLABLES ET DÉPLACEMENT LATÉRAL (KG)
MÂT DUPLEX À LEVÉE LIBRE LIMITÉE	3000	2150	4100	3700	170	12	3430	3340	3430	3340
	3300	2300	4400	4000	170	12	3420	3330	3400	3310
	3700	2500	4800	4400	170	6	3390	3300	3260 / 3300	3190 / 3220
	4000	2700	5100	4700	170	6	3330 / 3300	3230 / 3220	3070 / 3210	3020 / 3130
MÂT TRIPLEX À LEVÉE LIBRE TOTALE	4500	2200	5600	5140	1560	6	2970 / 2950	2890 / 2880	2820 / 2950	2770 / 2880
	4800	2300	5900	5440	1660	6	2900 / 2880	2820 / 2810	2600 / 2880	2550 / 2800
	5500	2565	6600	6140	1915	6	2330 / 2690	2280 / 2630	1900 / 2690	1850 / 2620
	6000	2750	7100	6640	2110	6	1880 / 2540	1840 / 2480	1450 / 2530	1390 / 2460
	6500	2965	7600	7100	2290	6	1410 / 2380	1360 / 2320	920 / 2230	870 / 2170

Case avec / = bande de roulement simple / bande de roulement double ; tous les centres de charge de 500 mm sont indiqués avec fourches de 1070 mm ; tous les centres de charge de 600 mm sont indiqués avec fourches de 1220 mm

TABLEAU DES OPTIONS

Options disponibles – MEA

DÉSIGNATION	DE SÉRIE	EN OPTION
PERFORMANCES	**DE SÉRIE**	**EN OPTION**
GPL / bi-carburant Yanmar 2,2 L		X
Diesel Yanmar 3,3 L – GP30-35UX	X	
Diesel Yanmar 2,6 L, 3,0 L ET 3,3 L – Stage IIIA		X
Radiateur de type faisceau	X	
Échappement horizontal	X	
Échappement vertical		X
Prise d'air surélevée	X	
Prise d'air surélevée avec préfiltre		X
Transmission Powershift 1 vitesse	X	
Freins à tambour	X	
TRACTION	**DE SÉRIE**	**EN OPTION**
Bande de roulement standard	X	
Bande de roulement large		X
Bande de roulement double		X
Pneus pleins souples 7.00 × 12-12 pour roues motrices (bande de roulement standard) – GP20-25UX		X
Pneus gonflables 7.00 × 12-12 PR pour roues motrices (bande de roulement standard) – GP20-25UX	X	
Pneus pleins souples non marquants 7.00 × 12-12 pour roues motrices (bande de roulement standard) – GP20-25UX		X
Pneus pleins souples 28 × 9-15-12 pour roues motrices (bande de roulement standard) – GP30-35UX		X
Pneus gonflables 28 × 9-15-12 PR pour roues motrices (bande de roulement standard) – GP30-35UX	X	
Pneus pleins souples non marquants 28 × 9-15-12 pour roues motrices (bande de roulement standard) – GP30-35UX		X
Pneus gonflables 7.00 × 12-12 PR pour roues motrices (bande de roulement double) – GP20-25UX		X
Pneus pleins souples 7.00 × 12-12 pour roues motrices (bande de roulement double) – GP20-25UX		X
Pneus pleins souples 28 × 9-15-12 pour roues motrices (bande de roulement double) – GP30-35UX		X
Pneus gonflables 28 × 9-15-12 PR pour roues motrices (bande de roulement double) – GP30-35UX		X
Pneus pleins souples 6.00 × 9-10 pour roues directrices – GP20-25UX		X
Pneus pleins souples 6.00 × 9-10 pour roues directrices – GP20-25UX	X	
Pneus pleins souples non marquants 6.00 × 9-10 pour roues directrices – GP20-25UX		X
Pneus pleins souples 6.50 × 10-10 pour roues directrices – GP30-35UX		X
Pneus gonflables 6.50 × 10-10 pour roues directrices – GP30-35UX	X	
Pneus pleins souples non marquants 6.50 × 10-10 pour roues directrices – GP30-35UX		X
LEVÉE	**DE SÉRIE**	**EN OPTION**
Duplex à levée libre limitée	X	
Triplex à levée libre totale		X
Mât duplex à levée libre limitée de 3000 mm (hauteur mât abaissé de 2010 mm)		X
Mât duplex à levée libre limitée de 3000 mm (hauteur mât abaissé de 2075 mm)	X	
Mât duplex à levée libre limitée de 3000 mm (hauteur mât abaissé de 2150 mm)	X	
Mât duplex à levée libre limitée de 3300 mm (hauteur mât abaissé de 2160 mm)	X	
Mât duplex à levée libre limitée de 3300 mm (hauteur du mât abaissé de 2225 mm)		X
Mât duplex à levée libre limitée de 3300 mm (hauteur mât abaissé de 2300 mm)		X
Mât duplex à levée libre limitée de 3700 mm (hauteur mât abaissé de 2360 mm)		X
Mât duplex à levée libre limitée de 3700 mm (hauteur mât abaissé de 2425 mm)		X
Mât duplex à levée libre limitée de 3700 mm (hauteur mât abaissé de 2500 mm)		X
Mât triplex à levée libre totale de 4500 mm (hauteur mât abaissé de 2060 mm)		X
Mât triplex à levée libre totale de 4500 mm (hauteur mât abaissé de 2125 mm)		X
Mât triplex à levée libre totale de 4500 mm (hauteur mât abaissé de 2200 mm)		X
Mât triplex à levée libre totale de 4800 mm (hauteur mât abaissé de 2160 mm)		X
Mât triplex à levée libre totale de 4800 mm (hauteur mât abaissé de 2225 mm)		X

DÉSIGNATION	DE SÉRIE	EN OPTION
Mât triplex à levée libre totale de 4800 mm (hauteur mât abaissé de 2300 mm)		X
Mât triplex à levée libre totale de 5500 mm (hauteur mât abaissé de 2425 mm)		X
Mât triplex à levée libre totale de 5500 mm (hauteur mât abaissé de 2490 mm)		X
Mât triplex à levée libre totale de 5500 mm (hauteur mât abaissé de 2565 mm)		X
Inclinaison du mât – 6° vers l'avant / 6° vers l'arrière	X	
Inclinaison du mât – 6° vers l'avant / 12° vers l'arrière		X
MANUTENTION	**DE SÉRIE**	**EN OPTION**
Leviers de commande hydraulique manuels	X	
Commandes hydrauliques à levier mécanique, pour applications de serrage		X
Distributeur hydraulique à 2 fonctions (0 auxiliaire)	X	
Distributeur hydraulique à 3 fonctions (1 auxiliaire)		X
Distributeur hydraulique à 4 fonctions (2 auxiliaires)		X
Groupe de flexibles 3 fonctions (1 auxiliaire)		X
Groupe de flexibles 3 fonctions (1 auxiliaire)		X
Groupe de flexibles 4 fonctions (2 auxiliaires)		X
Groupe de flexibles 4 fonctions (2 auxiliaires)		X
Tuyaux d'extension auxiliaires – 1 paire		X
Tablier à crochet de 1038 mm classe II – GP20-25UX	X	
Tablier à crochet de 1100 mm – GP30-35UX	X	
Tablier à crochet à déplacement latéral intégré de 1040 mm – GP20-25UX		X
Tablier à crochet à déplacement latéral intégré de 1100 mm classe III – GP30-35UX		X
Tablier à crochet de 1200 mm Classe II		X
Dosseret d'appui de charge de 940 mm – GP20-25UX	X	
Dosseret d'appui de charge de 1080 mm – GP30-35UX	X	
Fourches à crochet, à dessous de fourche standard 40 × 122 × 1070 mm – GP20-25UX	X	
Fourches à crochet, à dessous de fourche standard 40 × 122 × 1220 mm – GP20-25UX		X
Fourches à crochet, à dessous de fourche standard 45 × 122 × 1070 mm – GP30UX	X	
Fourches à crochet, à dessous de fourche standard 45 × 122 × 1220 mm – GP30UX		X
Fourches à crochet, à dessous de fourche standard 50 × 122 × 1070 mm – GP35UX	X	
Fourches à crochet, à dessous de fourche standard 50 × 122 × 1220 mm – GP35UX		X
CABINE	**DE SÉRIE**	**EN OPTION**
Cabine avec chauffage		X
Cabine sans chauffage		X
Panneaux de cabine avant et supérieurs		X
Panneaux de cabine avant, supérieurs et arrière		X
Housse anti-pluie pour protège-conducteur		X
Rétroviseurs latéraux des deux côtés		X
Poignée de marche arrière avec bouton d'avertisseur sonore		X
ERGONOMIE	**DE SÉRIE**	**EN OPTION**
Protège-conducteur surbaissé de 2120 mm – GP20-25UX	X	
Protège-conducteur surbaissé de 2145 mm – GP30-35UX	X	
Protège-conducteur surbaissé de 2180 mm – GP20-25UX		X
Siège sans suspension en vinyle	X	
Siège en vinyle à suspension totale (SC29)		X
Siège en vinyle à suspension totale (SC29) avec interrupteur pour détecteur de présence de l'opérateur	X	
Ceinture de sécurité standard	X	
Volant avec boule de volant	X	
Levier de commande du sens de marche	X	
VISIBILITÉ	**DE SÉRIE**	**EN OPTION**
Feux de travail à LED	X	
2 feux de travail avant à LED avec feux stop, arrière, clignotants et de recul	X	
2 feux de travail avant et 1 arrière à LED avec feux stop, arrière, clignotants et de recul	X	
ASPECT	**DE SÉRIE**	**EN OPTION**
Chariot base peinture jaune Yale	X	

DÉSIGNATION	DE SÉRIE	EN OPTION
Chariot base peinture spéciale		X
AUTRES	**DE SÉRIE**	**EN OPTION**
Documentation	X	
Manuel de pièces détachées	X	
Garantie : garantie constructeur 12 mois/2000 heures (pièces uniquement)	X	

INFORMATIONS SUR LA SOCIÉTÉ

Yale Lift Truck Technologies

HYSTER-YALE UK LIMITED, opérant sous la dénomination Yale Lift Truck Technologies. Société immatriculée en Angleterre et au Pays de Galles. Numéro d'immatriculation de la société : 02636775.
Siège social : Centennial House, Building 4.5, Frimley Business Park, Frimley, Surrey GU16 7SG, Royaume-Uni

yale.com

SÉCURITÉ : les produits Yale® vendus dans les pays de l'UE, au Royaume-Uni et en Turquie sont conformes à la législation applicable dans l'UE, au Royaume-Uni et en Turquie (y compris la directive relative aux machines 2006/42/CE) et portent le marquage CE. Les produits Yale vendus dans d'autres pays peuvent être commandés en conformité avec les normes européennes en vigueur et porteront également le marquage CE.
ATTENTION : l'utilisation d'équipements de manutention exige une attention particulière. Les opérateurs devront recevoir la formation nécessaire ; ils devront avoir lu et compris les instructions figurant dans le manuel d'utilisation et les respecter. Les produits peuvent être présentés avec des équipements en option et/ou des caractéristiques qui ne sont pas disponibles dans toutes les régions du monde. Les performances des produits dépendent de leur état, de leurs équipements et de l'application. Les spécifications peuvent faire l'objet de modifications sans préavis. Si l'une des informations fournies est déterminante pour votre application, consultez votre concessionnaire Yale®.

©2026 Hyster-Yale Materials Handling, Inc., tous droits réservés. YALE et le LOGO YALE sont des marques d'Hyster-Yale Materials Handling, Inc.