серия
VNL

7 000 кг / 8 000 кг / 9 000 кг

Вилочные электропогрузчики

ТЕХНИЧЕСКИЕ ХАРАКТЕРИСТИКИ

Модели: ERP 70SVNL, ERP 80SVNL, ERP 80VNL9, ERP 90VNL6

VDI 2198 - общие технические характеристики

Отличительный признак	1.1	Производитель (сокращенное наименование)		Yale	Yale
	1.2	Тип производителя		**ERP 70SVNL**	**ERP 70SVNL9**
	1.3	Тип привода: электрический (от батареи или сети), дизель, бензин, газ		Электрический (батареи)	Электрический (батареи)
	1.4	Тип управления: ручной, пешеходный, стоя, сидя, комплектовщик заказов		Сидя	Сидя
	1.5	Номинальная грузоподъемность/номинальная нагрузка	Q (кг)	7000	7000
	1.6	Центр загрузки	c (мм)	600	900
	1.8	Расстояние от оси передних колес до спинок вил	x (мм)	609	614
	1.9	Колесная база	y (мм)	2235	2235
Масса	2.1	Общая масса	кг	10902	11979
	2.2	Нагрузка на ось (с грузом), переднюю/заднюю	кг	15193 / 2710	16583 / 2396
	2.3	Нагрузка на ось (без груза), переднюю/заднюю	кг	4406 / 2496	4843 / 7136
Шины/шасси	3.1	Тип шин: P = пневматические, V = бандажные , SE = суперэластик		P	P
	3.2	Размер шин, передние		8.25 x 15 14PR	8.25 x 15 14PR
	3.3	Размер шин, задние		8.25 x 15 14PR	8.25 x 15 14PR
	3.5	Количество колес, передние/задние (x = ведущие)		4X/2	4X/2
	3.6	Передняя колея колес	b_{10} (мм)	1847	1847
	3.7	Задняя колея колес	b_{11} (мм)	1536	1536
Размеры	4.1	Угол наклона мачты/каретки вил, вперед/назад	градусы	5 / 10	5 / 9
	4.2	Высота по мачте, сложенная мачта [1]	h_1 (мм)	2540	2712
	4.3	Свободный ход [1]	h_2 (мм)	100	0
	4.4	Высота подъема [1]	h_3 (мм)	2940	3000
	4.5	Высота по мачте, разложенная мачта [2]	h_4 (мм)	4040	4225
	4.7	Высота по защитному ограждению (кабине) [3]	h_6 (мм)	2531	2531
	4.7.1	Высота по кабине (открытая кабина)	h_6 (мм)	2549	2549
	4.8	Высота до сиденья/платформы оператора	h_7 (мм)	1547	1547
	4.19	Габаритная длина	l_1 (мм)	4695	4770
	4.20	Длина до спинок вил	l_2 (мм)	3495	3570
	4.21	Габаритная ширина	b_1/b_2 (мм)	2082 / 1784	2082 / 1784
	4.22	Размеры вил ISO 2331 (длина x ширина x толщина)	s/e/l (мм)	60 / 150 / 1200	65 / 200 / 1200
	4.23	Каретка ISO 2328, класс/тип A, B		IVA	IVA
	4.24	Ширина каретки вил	b_3 (мм)	1980	2030
	4.31	Дорожный просвет под мачтой (с грузом) [1]	m_1 (мм)	125	175
	4.32	Дорожный просвет посреди колесной базы	m_2 (мм)	246	246
	4.33	Размер груза b 12 × l 6 в поперечном направлении	b_{12} x l_6 (мм)	1000 x 1200	1000 x 1200
	4.34	Ширина рабочего коридора, заданные размеры груза [10]	Ast (мм)	4889	4959
	4.34.1	Ширина рабочего коридора для паллет 1000x1200, в ширину [10]	Ast (мм)	5089	5159
	4.35	Внешний радиус разворота	Wa (мм)	3080	3145
	4.36	Внутренний радиус разворота [6]	b_{13} (мм)	-90	-90
Характеристики производительности	5.1	Скорость движения, с грузом/без груза [5]	km/h	24.0 / 24.0	24.0 / 24.0
	5.1.1	Скорость движения, с грузом/без груза, в обратном направлении [5]	km/h	24.0 / 24.0	24.0 / 24.0
	5.2	Скорость подъема, с грузом/без груза [5]	м/с	0.43 / 0.66	0.41 / 0.46
	5.3	Скорость опускания, с грузом/без груза	м/с	0.58 / 0.53	0.41 / 0.37
	5.5	Тяговое усилие, с грузом/без груза [5]	Н	48871 / 25907	48871 / 28506
	5.6	Макс. тяговое усилие, с грузом/без груза	Н	49547 / 25907	49547 / 28506
	5.7	Преодолеваемый наклон, с грузом/без груза [5]	%	30 / 24	28 / 24
	5.8	Макс. преодолеваемый наклон, с грузом/без груза [5]	%	30 / 24	28 / 24
	5.9	Время разгона, с грузом/без груза	с	9.15 / 8.76	- / -
	5.10	Рабочая тормозная система		Гидравлический	Гидравлический
Электродвигатель	6.1	Мощность тягового электродвигателя S2 60 мин	кВт	45	45
	6.2	Мощность двигателя привода гидромотора при S3 15%	кВт	60.0	60.0
	6.3	Аккумуляторная батарея по DIN 43531/35/36 A, B, C, не DIN		Не DIN	Не DIN
	6.4	Рабочее напряжение батареии/номинал. емкость батареи K5 [8]	(В) / (А·ч)	350 / 192	350 / 192
	6.5	Вес батареи	кг	664	664
	6.6	Энергопотребление в соответствии с циклом VDI	кВтч/ч @ кол. циклов	18.9	-
	6.7	Производительность при максимальных оборотах	т/ч	-	-
	6.8	Энергопотребление при максимальных оборотах	кВтч за 1 ч (кВтч/ч)	-	-
Дополнительные характеристики	10.1	Рабочее давление гидросистемы для навесного оборудования	бар	173	173
	10.2	Объем масла для навесного оборудования	л/мин.	92.7	92.7
	10.7	Уровень шумового воздействия на оператора (C / без кабины) [9]	дБ(A) LPAZ	68 / 67	68 / 67
	10.7.1	Уровень шума в течение рабочего цикла	дБ LWAZ	-	-
	10.7.2	Гарантированный уровень шума согл. 2000/14/EC	дБ LWAZ	-	-
	10.8	Тягово-сцепное устройство, тип DIN		Штифт	Штифт

[1] Для стандартной 2-секционной мачты с ограниченным свободным ходом
[2] Без защитной решетки для груза
[3] Только ограждение безопасности, без кабины
[4] Под швеллерами мачты
[5] Без продолжительных смен (макс. производительность)
[6] 7 т при 6, 7 т при 9 и 8 т при 6; грузоподъемность указана с BTA
[7] Интегрированный литий-ионный аккумулятор не соответствует размерам отсека для аккумуляторов стандарта DIN
[8] Номинальные значения
[9] С кабиной значения от 9 т, без кабины значения от 7 т
[10] Включая ширину рабочего коридора 200 мм

Таблица технических данных составлена на основании: стандартного кресла, стандартного ограждения безопасности, включенной функции для продолжительной работы,

Yale	Yale	Yale		Производитель (сокращенное наименование)	1.1	Отличительный признак
ERP 80SVNL	**ERP 80VNL9**	**ERP 90VNL**		Тип производителя	1.2	
Электрический (батареи)	Электрический (батареи)	Электрический (батареи)		Тип привода: электрический (от батареи или сети), дизель, бензин, газ	1.3	
Сидя	Сидя	Сидя		Тип управления: ручной, пешеходный, стоя, сидя, комплектовщик заказов	1.4	
8000	8000	9000	Q (кг)	Номинальная грузоподъемность/номинальная нагрузка	1.5	
600	900	600	c (мм)	Центр загрузки	1.6	
614	663.5	613.5	x (мм)	Расстояние от оси передних колес до спинок вил	1.8	
2235	2450	2450	y (мм)	Колесная база	1.9	
11979	12265	11524	кг	Общая масса	2.1	Масса
17187 / 2793	18428 / 1836	18440 / 2083	кг	Нагрузка на ось (с грузом), переднюю/заднюю	2.2	
4843 / 7136	5323 / 6942	4983 / 6541	кг	Нагрузка на ось (без груза), переднюю/заднюю	2.3	
P	P	P		Тип шин: P = пневматические, V = бандажные , SE = суперэластик	3.1	Шины/шасси
8.25 x 15 14PR	8.25 x 15 14PR	8.25 x 15 14PR		Размер шин, передние	3.2	
8.25 x 15 14PR	8.25 x 15 14PR	8.25 x 15 14PR		Размер шин, задние	3.3	
4X/2	4X/2	4X/2		Количество колес, передние/задние (x = ведущие)	3.5	
1847	2003	2003	b_{10} (мм)	Передняя колея колес	3.6	
1536	1536	1536	b_{11} (мм)	Задняя колея колес	3.7	
5 / 9	5 / 9	5 / 9	градусы	Угол наклона мачты/каретки вил, вперед/назад	4.1	Размеры
2712	3462	2712	h_1 (мм)	Высота по мачте, сложенная мачта (1)	4.2	
0	0	0	h_2 (мм)	Свободный ход (1)	4.3	
3000	4500	3000	h_3 (мм)	Высота подъема (1)	4.4	
4225	5899	4225	h_4 (мм)	Высота по мачте, разложенная мачта (2)	4.5	
2531	2531	2531	h_6 (мм)	Высота по защитному ограждению (кабине) (3)	4.7	
2549	2549	2549	h_6 (мм)	Высота по кабине (открытая кабина)	4.7.1	
1547	1558	1547	h_7 (мм)	Высота до сиденья/платформы оператора	4.8	
4770	5238	5238	l_1 (мм)	Габаритная длина	4.19	
3570	4038	4038	l_2 (мм)	Длина до спинок вил	4.20	
2082 / 1784	2239 / 1771	2239 / 1771	b_1/b_2 (мм)	Габаритная ширина	4.21	
65 / 200 / 1200	65 / 200 / 1200	65 / 200 / 1200	s/e/l (мм)	Размеры вил ISO 2331 (длина x ширина x толщина)	4.22	
IVA	IVA	IVA		Каретка ISO 2328, класс/тип A, B	4.23	
2030	2030	2030	b_3 (мм)	Ширина каретки вил	4.24	
175	175	175	m_1 (мм)	Дорожный просвет под мачтой (с грузом) (1)	4.31	
246	253	253	m_2 (мм)	Дорожный просвет посреди колесной базы	4.32	
1000 x 1200	1000 x 1200	1000 x 1200	b_{12} x l_6 (мм)	Размер груза b 12 × l 6 в поперечном направлении	4.33	
4959	5658	5537	Ast (мм)	Ширина рабочего коридора, заданные размеры груза (10)	4.34	
5159	5858	5737	Ast (мм)	Ширина рабочего коридора для паллет 1000x1200, в ширину (10)	4.34.1	
3145	3794	3794	Wa (мм)	Внешний радиус разворота	4.35	
-90	362	362	b_{13} (мм)	Внутренний радиус разворота (6)	4.36	
24.0 / 24.0	21.0 / 21.0	21.0 / 21.0	km/h	Скорость движения, с грузом/без груза (5)	5.1	Характеристики производительности
24.0 / 24.0	21.0 / 21.0	21.0 / 21.0	km/h	Скорость движения, с грузом/без груза, в обратном направлении (5)	5.1.1	
0.40 / 0.46	0.32 / 0.41	0.36 / 0.46	м/с	Скорость подъема, с грузом/без груза (5)	5.2	
0.41 / 0.37	0.38 / 0.33	0.38 / 0.33	м/с	Скорость опускания, с грузом/без груза	5.3	
48871 / 28506	48933 / 31331	48933 / 29330	Н	Тяговое усилие, с грузом/без груза (5)	5.5	
49547 / 28506	49430 / 31331	49430 / 29330	Н	Макс. тяговое усилие, с грузом/без груза	5.6	
26 / 24	26 / 26	26 / 26	%	Преодолеваемый наклон, с грузом/без груза (5)	5.7	
27 / 24	26 / 26	26 / 26	%	Макс. преодолеваемый наклон, с грузом/без груза (5)	5.8	
- / -	8.88 / 7.69	- / -	с	Время разгона, с грузом/без груза	5.9	
Гидравлический	Гидравлический	Гидравлический		Рабочая тормозная система	5.10	
45	45	45	кВт	Мощность тягового электродвигателя S2 60 мин	6.1	Электродвигатель
60.0	60.0	60.0	кВт	Мощность двигателя привода гидромотора при S3 15%	6.2	
Не DIN	Не DIN	Не DIN		Аккумуляторная батарея по DIN 43531/35/36 A, B, C, не DIN	6.3	
350 / 192	350 / 192	350 / 192	(В) / (А·ч)	Рабочее напряжение батареии/номинал. емкость батареи K5 (8)	6.4	
664	664	664	кг	Вес батареи	6.5	
-	20.6	-	кВтч/ч @ кол. циклов	Энергопотребление в соответствии с циклом VDI	6.6	
-	-	-	т/ч	Производительность при максимальных оборотах	6.7	
-	-	-	кВтч за 1 ч (кВтч/ч)	Энергопотребление при максимальных оборотах	6.8	
173	173	173	бар	Рабочее давление гидросистемы для навесного оборудования	10.1	Дополнительные характеристики
92.7	92.7	92.7	л/мин.	Объем масла для навесного оборудования	10.2	
68 / 67	68 / 67	68 / 67	дБ(A) LPAZ	Уровень шумового воздействия на оператора (C / без кабины) (9)	10.7	
-	-	-	дБ LWAZ	Уровень шума в течение рабочего цикла	10.7.1	
-	-	-	дБ LWAZ	Гарантированный уровень шума согл. 2000/14/EC	10.7.2	
Штифт	Штифт	Штифт		Тягово-сцепное устройство, тип DIN	10.8	

2-секционной мачты с ограниченным свободным ходом:
7 т: стандартная нижняя часть вилочного подхвата - 2940 мм
7 т при 9; стандартная нижняя часть вилочного подхвата - 3000 мм
8 т при 6 стандартная нижняя часть вилочного подхвата - 3000 мм
8 т при 9 стандартная нижняя часть вилочного подхвата - 4500 мм
9 т: стандартная нижняя часть вилочного подхвата - 3000 мм

Все значения являются номинальными, возможны их отклонения в пределах допусков. Для получения дополнительной информации обращайтесь к производителю.

Компания Yale оставляет за собой право вносить изменения в конструкцию своей продукции без предварительного уведомления.

Представленные на иллюстрациях погрузчики могут быть оснащены дополнительным оборудованием.

Значения могут изменяться в альтернативных конфигурациях.

ERP 70SVNL Характеристики мачты и данные по грузоподъемности (кг)

Модель						ERP 70SVNL		
Веди шины						8.25x15/14- слойные двойные пневматические		
Тип Мачта	**Максимальная высота вилкитm** (Верхняя кромка вил) **(мм)**	**Высота по мачте, сложенная мачта (мм)**	**Высота по мачте, разложенная мачта (мм)**	**Свободныйvход** (Верхняя кромкаvвил) **(мм)**	**Задний наклон**	**Без бокового сдвига**	**Со встроенным боковым сдвигом**	**С навесным устройством бокового сдвига и регулированием вилочного захвата**
						600мм Центр нагрузки (кг)		
2-х секционная (LFL)	3000	2516	4417	100	10	7000	6830	6500
	3400	2716	4817	100	10	7000	6810	6490
	4400	3216	5817	100	10	7000	6770	6450
	5400	3716	6817	100	10	7000	6730	6420
	6000	4116	7417	100	10	6830	6530	6230
3-х секционная (FFL)	4700	2576	6118	1425	6	7000	6510	6210
	5600	2876	7018	1725	6	6920	6410	6120
	6200	3126	7618	1975	6	6750	6210	5930
			С участием решетки ограждения груза	**Без решетки ограждения груза**				

Примечание: для расчета грузоподъемности погрузчика, технические характеристики которого отличаются от указанных в таблицах, используйте программу WWRP

ERP 70SVNL9, ERP 80SVNL, ERP 90VNL Характеристики мачты и данные по грузоподъемности (кг)

Модель						ERP 70SVNL9, ERP 80SVNL, ERP 90VNL			
Веди шины						8.25x15/14- слойные двойные пневматические			
Тип Мачта	**Максимальная высота вилкитm** (Верхняя кромка вил) **(мм)**	**Высота по мачте, сложенная мачта (мм)**	**Высота по мачте, разложенная мачта (мм)**	**Свободныйvход** (Верхняя кромкаvвил) **(мм)**	**Задний наклон**	**Без бокового сдвига**			
						Грузоподъемность при макс. высоте подъема и центре тяжести 600 мм (кг)			
						ERP70SVNL9 F80 Мачта	**ERP80SVNL F80 Мачта**	**ERP80VNL9 F90 Мачта**	**ERP90VNL F80 Мачта**
2-х секционная (LFL)	3065	2712	4350	0	9	7000	8000	8000	9000
	3565	2962	4850	0	9	7000	8000	8000	9000
	4565	3462	5850	0	9	7000	8000	8000	9000
	5565	3962	6850	0	9	7000	8000	7910	8700
	6065	4212	7350	0	9	6760	7730	7760	8080
3-х секционная (FFL)	4615	2702	6077	1565	6	7000	8000	8000	9000
	5515	3002	6977	1865	6	7000	8000	7760	8820
	5965	3152	7427	2015	6	6950	7940	7630	8270
			С участием решетки ограждения груза	**Без решетки ограждения груза**					

Примечание: для расчета грузоподъемности погрузчика, технические характеристики которого отличаются от указанных в таблицах, используйте программу WWRP

ERP 70SVNL9, ERP 80SVNL, ERP 90VNL Характеристики мачты и данные по грузоподъемности (кг)

Модель						ERP 70SVNL9, ERP 80SVNL, ERP 90VNL			
Веди шины						8.25x15/14- слойные двойные пневматические			
Тип Мачта	**Максимальная высота вилкитm** (Верхняя кромка вил) **(мм)**	**Высота по мачте, сложенная мачта (мм)**	**Высота по мачте, разложенная мачта (мм)**	**Свободныйvход** (Верхняя кромкаvвил) **(мм)**	**Задний наклон**	**С кареткой + бокового сдвига**			
						Грузоподъемность при макс. высоте подъема и центре тяжести 600 мм (кг)			
						ERP70SVNL9 F80 Мачта	**ERP80SVNL F80 Мачта**	**ERP80VNL9 F90 Мачта**	**ERP90VNL F80 Мачта**
2-х секционная (LFL)	3065	2712	4350	0	9	6600	8000	7600	8500
	3565	2962	4850	0	9	6590	8000	7590	8490
	4565	3462	5850	0	9	6570	8000	7550	8470
	5565	3962	6850	0	9	6550	8000	7440	8170
	6065	4212	7350	0	9	6320	7730	7280	7580
3-х секционная (FFL)	4615	2702	6077	1565	6	6580	8000	7570	8500
	5515	3002	6977	1865	6	6560	8000	7320	8310
	5965	3152	7427	2015	6	6510	7940	7180	7780
			С участием решетки ограждения груза	**Без решетки ограждения груза**					

Примечание: для расчета грузоподъемности погрузчика, технические характеристики которого отличаются от указанных в таблицах, используйте программу WWRP

ERP 70SVNL9, ERP 80SVNL, ERP 90VNL Характеристики мачты и данные по грузоподъемности (кг)

Модель						ERP 70SVNL9, ERP 80SVNL, ERP 90VNL			
Веди шины						8.25x15/14- слойные двойные пневматические			
Тип Мачта	**Максимальная высота вилкитm** (Верхняя кромка вил) **(мм)**	**Высота по мачте, сложенная мачта (мм)**	**Высота по мачте, разложенная мачта (мм)**	**Свободныйvход** (Верхняя кромкаvвил) **(мм)**	**Задний наклон**	**С кареткой + с крючковым креплением, с регулированием вилочного подхвата с устройством бокового сдвига**			
						Грузоподъемность при макс. высоте подъема и центре тяжести 600 мм (кг)			
						ERP70SVNL9 F80 Мачта	**ERP80SVNL F80 Мачта**	**ERP80VNL9 F90 Мачта**	**ERP90VNL F80 Мачта**
2-х секционная (LFL)	3065	2712	4350	0	9	6560	8000	7580	8460
	3565	2962	4850	0	9	6550	8000	7560	8440
	4565	3462	5850	0	9	6530	8000	7530	8420
	5565	3962	6850	0	9	6510	8000	7410	8130
	6065	4212	7350	0	9	6290	7730	7260	7530
3-х секционная (FFL)	4615	2702	6077	1565	6	6560	8000	7550	8470
	5515	3002	6977	1865	6	6540	8000	7290	8280
	5965	3152	7427	2015	6	6480	7940	7150	7750
			С участием решетки ограждения груза	**Без решетки ограждения груза**					

Примечание: для расчета грузоподъемности погрузчика, технические характеристики которого отличаются от указанных в таблицах, используйте программу WWRP

ERP 80VNL9 Характеристики мачты и данные по грузоподъемности (кг) - бокового сдвига шины

Модель					
Веди шины					
Тип Мачта	**Максимальная высота вилкитm** (Верхняя кромка вил) **(мм)**	**Высота по мачте, сложенная мачта (мм)**	**Высота по мачте, разложенная мачта (мм)**	**Свободныйvход** (Верхняя кромкаvвил) **(мм)**	**Задний наклон**
2-х секционная (LFL)	3065	2712	4398	0	9
	3565	2962	4898	0	9
	4565	3462	5898	0	9
	5565	3962	6898	0	9
	6065	4212	7398	0	9
3-х секционная (FFL)	4615	2712	6125	1405	6
	5515	3012	7025	1705	6
	5965	3162	7475	1855	6
			С участием решетки ограждения груза	**Без решетки ограждения груза**	

Примечание: для расчета грузоподъемности погрузчика, технические характеристики которого отличаются от указанных в таблицах, используйте программу WWRP

Номинальная нагрузка и центр тяжести - каретка с крючковым креплением

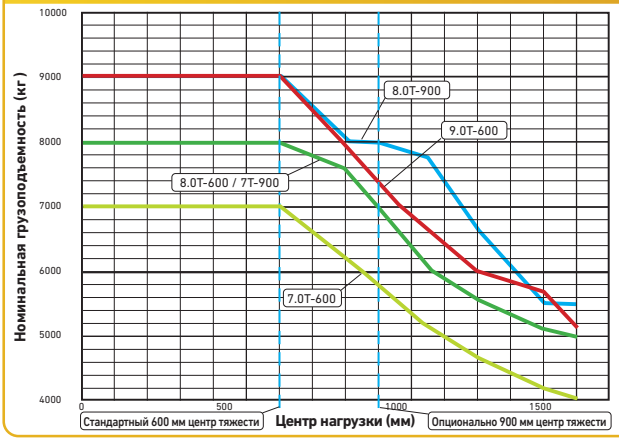

Номинальная нагрузка и центр тяжести - интегрированный боковой сдвиг

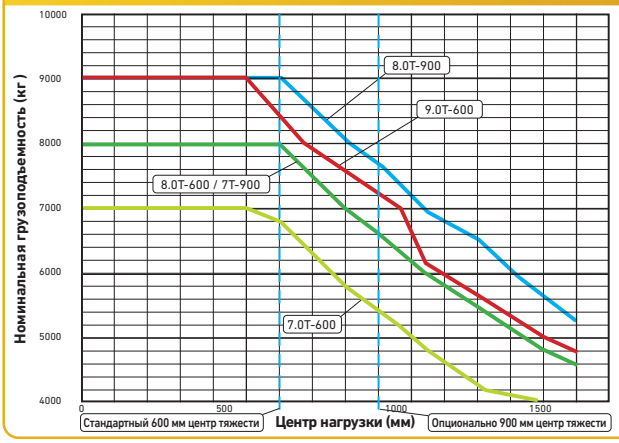

Номинальная нагрузка и центр тяжести - с регулированием вилочного подхвата с устройством бокового сдвига

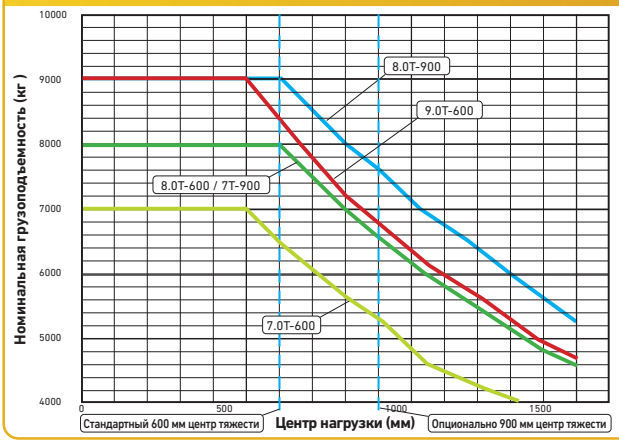

Конфигурация погрузчика

- 2-секционная мачта с ограниченным свободным ходом F70 на моделях HNHL (5400 мм MFH) 7.0T-600
- 2-секционная мачта с ограниченным свободным ходом F80 на моделях HNHL (5565 мм MFH) 8.0T-600
- 2-секционная мачта с ограниченным свободным ходом F80 на моделях HNHL (4565 мм MFH) 9.0T-600
- 2-секционная мачта с ограниченным свободным ходом F90 на моделях HNHL (4565 мм MFH) 8.0T-900
- 2-секционная мачта с ограниченным свободным ходом F90 на моделях HNHL (5565 мм MFH) 7.0T-900
- Стандартная каретка 2030 мм с крючковым креплением и защитной решеткой для груза (7 т при 9, грузоподъемность 8-9 т)
- Стандартная каретка 1980 мм с крючковым креплением и защитной решеткой для груза (грузоподъемность 7 т)

Примечание: для достижения максимально возможной грузоподъемности погрузчиков при центрах тяжести более 900 мм на модели 8 т при 900 мм, более 1200 мм на модели 9 т и более 600 мм на модели 7 т необходимы специальные вилы с более высокой номинальной грузоподъемностью.

Номиналы вычисляются с использованием длины вил, как указано ниже:

	Центр нагрузки (мм)	Длина вилки (мм)
Все модели	500 - 700	1200
	Более 700 - 1000	1500
	Более 1000 - 1200	1800
	Более 1200	2400

Примечание: для достижения максимально возможной грузоподъемности погрузчиков при центрах тяжести более 1050 мм на модели 8 т при 900 мм, более чем 600 мм на модели 7 т необходимы специальные вилы с более высокой номинальной грузоподъемностью.

*Механизм бокового сдвига с регулированием вилочного захвата для мачты F70 является навесным (HSSFP)

Примечание: для достижения максимально возможной грузоподъемности погрузчиков при центрах тяжести более 1050 мм на модели 8 т при 900 мм, более чем 900 мм на модели 7 т необходимы специальные вилы с более высокой номинальной грузоподъемностью.

Размеры погрузчика

$$Ast = Wa + R + a = Wa + \sqrt{(l_2 + x)^2 + (b_{12}/2 - b_{13})^2} + a$$

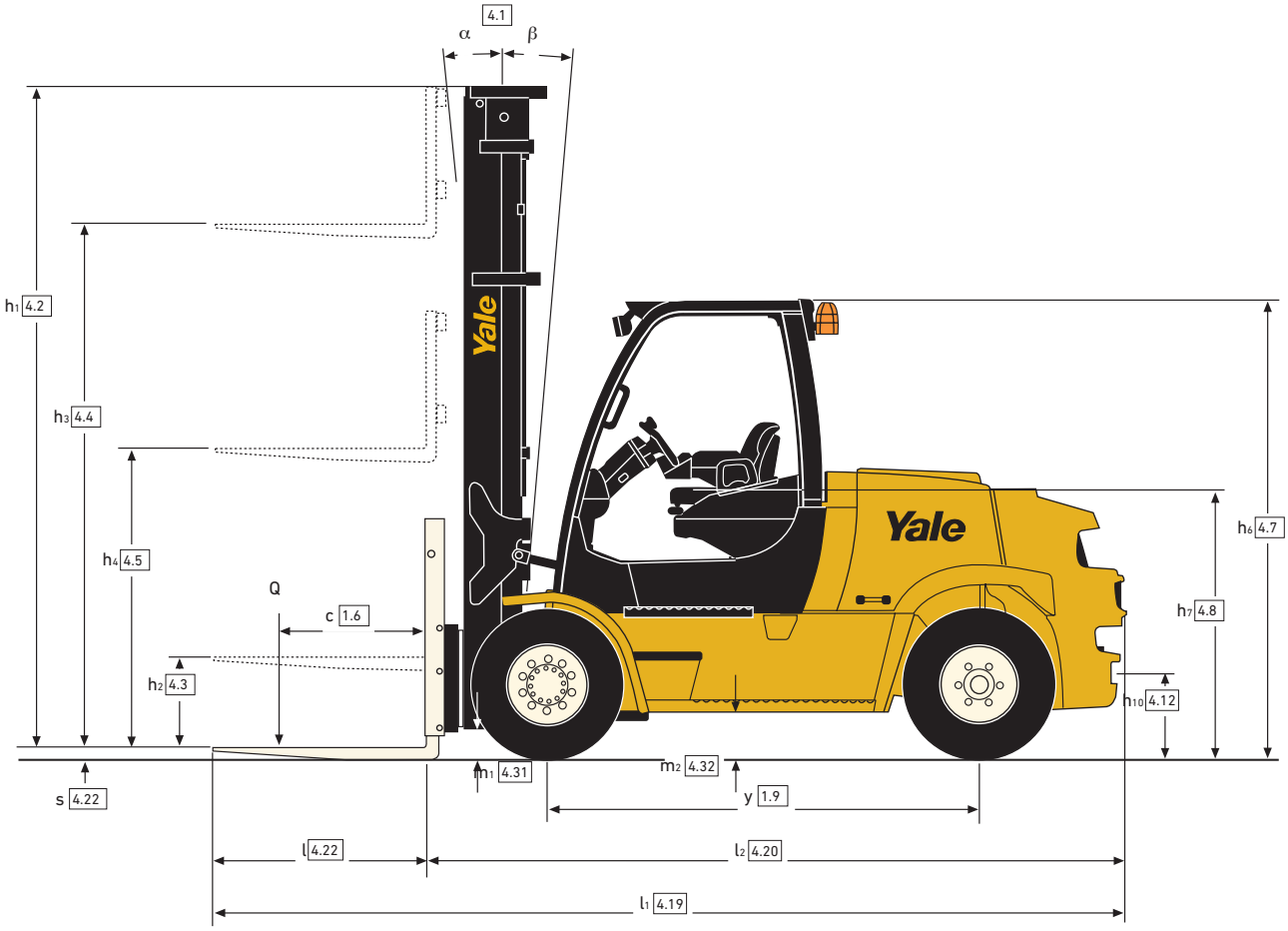

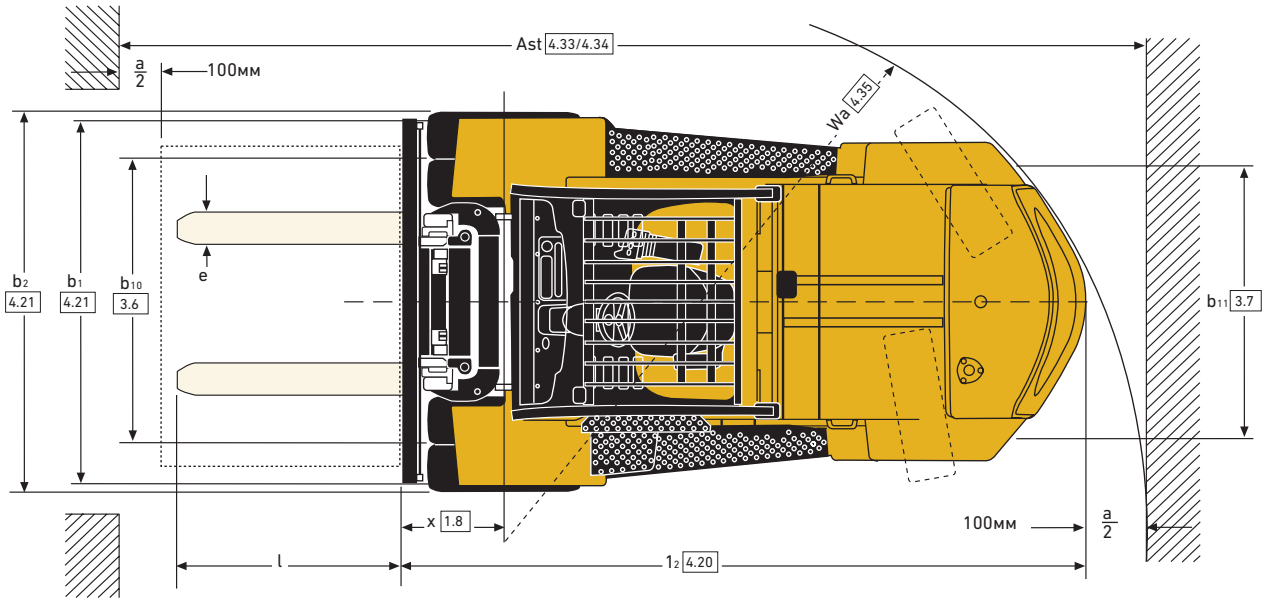

Размеры погрузчика

$$Ast = Wa + R + a = Wa + \sqrt{(l_2/2 + x)^2 + (b_{12}/2 - b_{13})^2} + a$$

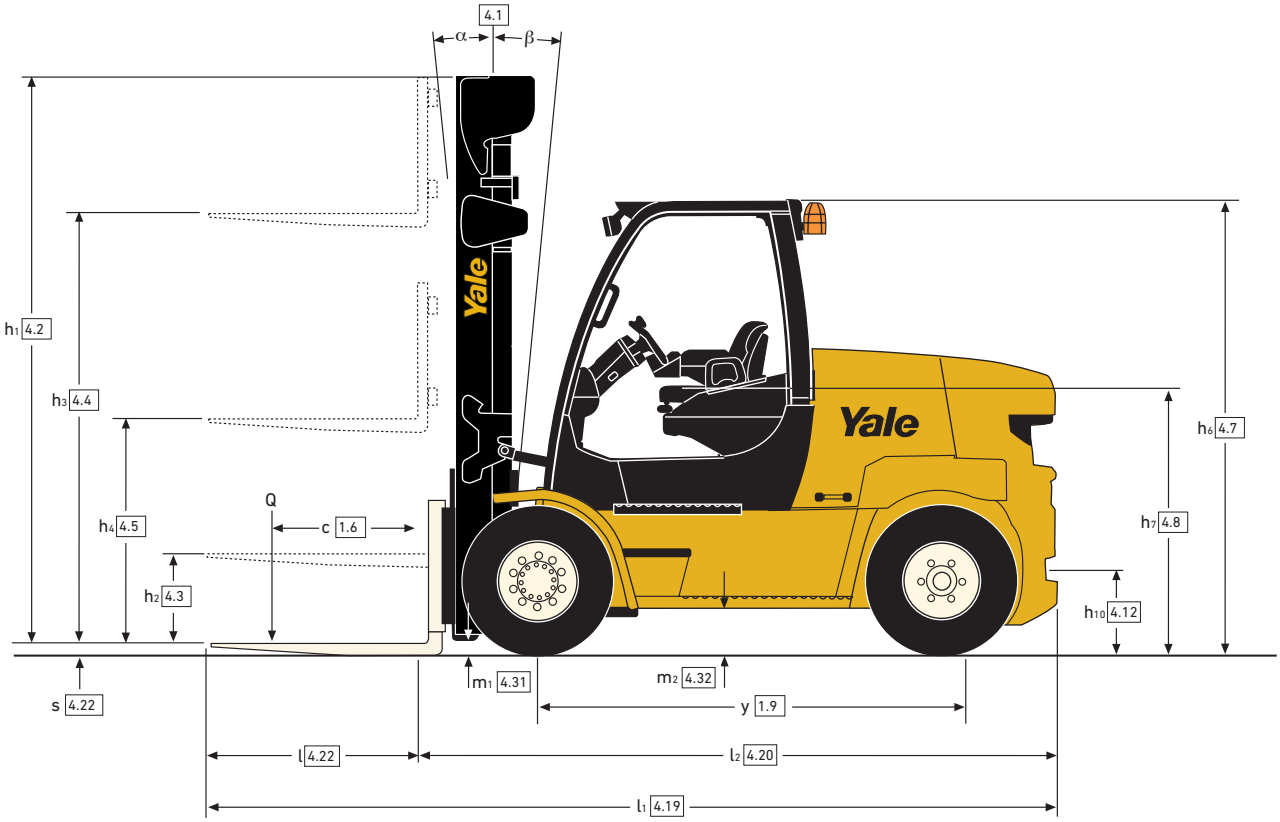

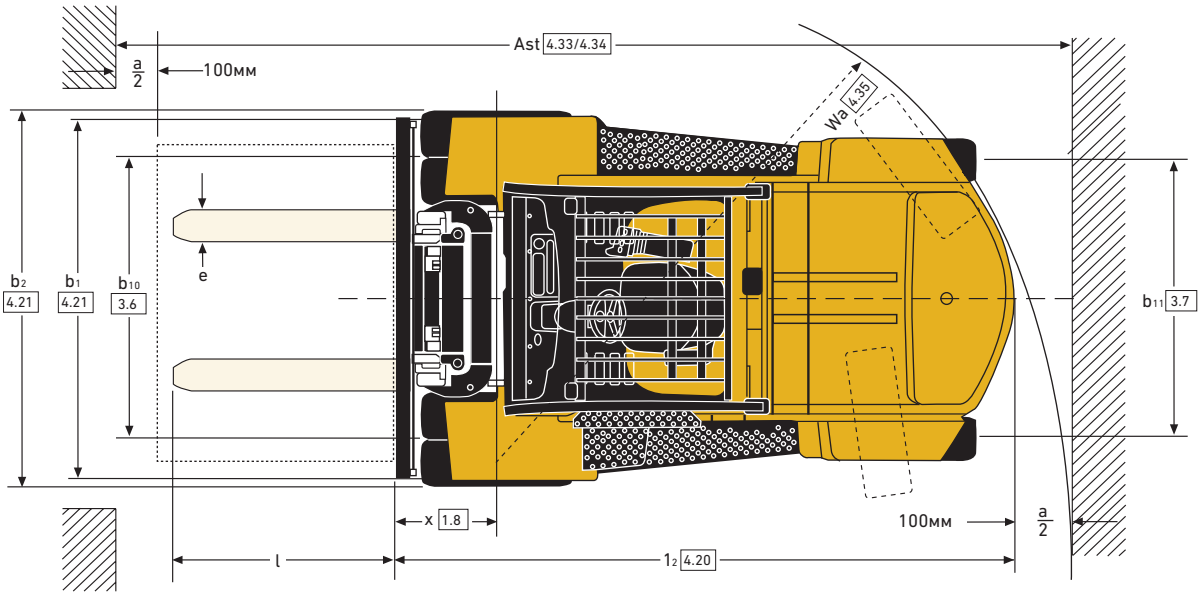

серия VNL

Модели : ERP70SVNL, ERP80SVNL, ERP80VNL9, ERP90VNL6

People. Products. Productivity.™

Серия Yale Veracitor VNL
Эта серия автопогрузчиков отличается высокой производительностью и самыми низкими эксплуатационными расходами.

Электрические двигатели с ионно-литиевыми аккумуляторными батареями
Технология возбуждения от постоянных магнитов с внутренним водяным охлаждением в электродвигателях системы тяги и подъема обеспечивает лучшие в своем классе показатели производительности с превосходной энергоэффективностью и низкими энергозатратами.

Аккумуляторная система
Погрузчик соответствует директивам ЕС по низкому напряжению.

Зарядка по мере возможности, даже на короткие периоды, обеспечивает длительное время работы. Достаточная емкость для работы в интенсивных сменах, даже в три смены.

Полная зарядка (100 %) с нуля в течение 2 часов, в обычных условиях окружающей среды, соответствует зарядному устройству 50 кВт.

Ионно-литиевый аккумулятор не требует обслуживания, служит в 3 раза дольше свинцово-кислотных аккумуляторных батарей.

Ведущий мост и тормоза
Система постоянной повышенной устойчивости (CSM) Yale, не требующая обслуживания, улучшает поперечную устойчивость, при этом не влияет на движение даже по неровным поверхностям. Погрузчики оснащены автоматическим генераторным торможением, в котором погрузчик замедляется с помощью электродвигателя, минимизируя износ на маслонаполненных тормозах. Система рекуперативного торможения уменьшает затраты на обслуживание и увеличивает функциональную надежность погрузчика.

Рулевое управление с гидроусилением
Гидростатический рулевой механизм обеспечивает управление с обратной связью и позволяет снизить число механических соединений, что снижает уровень ударных нагрузок, передаваемых от неровностей поверхности, и облегчает техобслуживание.

Расположенное по центру рельефное рулевое колесо оснащается ручкой переключателя вращающего устройства с четырьмя поворотами рулевого колеса от упора до упора.

Рулевой цилиндр установлен внутри моста с управляемыми колесами для его защиты.

Мост с управляемыми колесами
Литая сталь на полимерных втулках для отличной стабильности и артикуляции оси.

Шасси
В шасси используется рамная конструкция толщиной 25 мм с небольшой высотой ступеней, защитная крыша обеспечивает отличный обзор и снижает уровень шума.

Место водителя
Мини-рычаги AccuTouch встроены в подлокотник кресла оператора справа, что обеспечивает лучшую эргономичность. Педали в автомобильном стиле имеют одну большую одиночную педаль толчкового перемещения/тормоза с резиновыми ковриками для уменьшения шума и вибрации, напольную панель можно легко снять для обеспечения легкого доступа при обслуживании. Небольшая высота ступеней обеспечивает легкий доступ, а двери “крыло чайки” и рукоятки обеспечивают легкий доступ в кабину. Регулируемая рулевая колонка обеспечивает оператору комфортное позиционирование.

Высокоточный индикатор состояния заряда установлен на дисплее в кабине и на аккумуляторной батарее.

Система управления автопогрузчиком Intellix (VSM)
Контроллер VSM обеспечивает расширенное управление и контроль функций и систем погрузчика. Проводка CANbus, герметичные соединители и датчики с эффектом Холла упрощают коммуникацию в системе погрузчика.

Гидравлическая система
Включает в себя многоступенчатый шестеренчатый насос с корпусом из литого чугуна. Защита от перегрузки с помощью редукционного клапана в подъемном контуре со вторым клапаном для наклона и дополнительных функций. Двойная фильтрация масла, гидравлическая емкость встроена в раму. На мини-рычагах Accutouch имеется аварийный клапан опускания для опускания груза в случае потери мощности.

Мачты
Мачты Yale Simplex LFL и Triplex FFL имеют смазанные и герметичные опорные ролики со скругленными торцами для эффективного поглощения направленных вперед, назад и поперечных нагрузок. Износные накладки, противостоящие боковым нагрузкам, позволяют периодически регулировать боковые зазоры. Прокатные швеллеры мачты выполнены из высокопрочной стали для обеспечения устойчивости к их раскатыванию роликами мачты. Широкие каретки с крюком (имеются и со штырями) являются стандартным оборудованием, обеспечивая отличную обзорность и возможность установки разнообразных вилочных подхватов и навесного оборудования.

Опции
- Каретка вилочного подхвата с позиционирующим устройством бокового смещения
- Аккумулятор
- Запуск двигателя без ключа (при помощи вспомогательного пускового включателя)
- Функция наклона с возвратом в заданное положение
- Интегрированная кабина оператора
- Поворотные полностью подвесные кресла с виниловой и тканевой обшивкой
- Педаль управления направлением движения
- Пароль оператора
- Сигнализация - включение при движении задним ходом 82-102 дБ(А) - саморегулируемая
- Световые сигналы для предупреждения пешеходов
- Проблесковый маячок оранжевого цвета - включение кнопкой
- Цельные, радиальные и белые шины
- 3/4/5-функциональный (1/2/3 вспом.) гидравлический распределитель
- Наклон 5° вперед/6° назад
- Огнетушитель
- Подъемные проушины
- Пакет функций телематики Yale содержит ряд систем безопасности, которые не входят в состав обычных вилочных погрузчиков, включая мониторинг воздействия, GPS слежение и отчеты по использованию
- Двойная педаль
- Камера заднего вида
- Зарядное устройство

Yale Europe Materials Handling
Centennial House, Frimley Business Park,
Frimley, Surrey GU16 7SG
Великобритания
Телефон: +44 (0) 1276 538500
Факс: +44 (0) 1276 538559
www.yale.com

YALE UL REGISTERED FIRM ISO 9001:2000 A12435

CE

№ документа 220990600 Ред.01 Все права защищены. Напечатано в Нидерланды (0321HG) RU. HYSTER-YALE UK LIMITED Yale Europe Materials Handling.
Безопасность. Погрузчик соответствует действующим требованиям ЕС. Изменение спецификации возможно без предварительного уведомления.

©2021 Yale. Все права защищены. YALE, and PEOPLE. PRODUCTS. PRODUCTIVITY. являются торговыми марками Hyster-Yale Group, Inc. охраняется законом об авторских правах of Hyster-Yale Group, Inc. Погрузчик на иллюстрации изображен с дополнительным оборудованием. Страна регистрации: Англия и Уэльс. Регистрационный номер компании: 02636775.