serie
VX

6000 kg / 7000 kg / 8000 kg

Vorkheftrucks met LPG-motor

- Intellix Vehicle System Manager
- CAN bus-technologie
- Natte remmen
- Accutouch-minihendels, PalmTech-joystick en manueel bediende hendels
- Lucht-, superelastische volrubber en Michelin XZM-radiaalbanden

VDI 2198 - Algemene specificaties GLP 60VX, GLP 70VX

Kenmerk	1.1	Fabrikant (afkorting)		Yale	Yale	Yale	Yale
	1.2	Benaming fabrikanttype		GLP 60VX			
		Motor, Aandrijving		PSI 4.3L Elektronische powershift 2 versnellingen	PSI 4.3L, Elektronische powershift 2 versnellingen met Softshift Power Reversal	PSI 4.3L Techtronix 332 3 versnellingen	PSI 4.3L Techtronix 332+ 3 versnellingen
		Model		Base	Base	Value	Productivity
		Type Remmen		Natte remmen	Natte remmen	Natte remmen	Natte remmen
	1.3	Aandrijving: elektrisch (batterij of stroomnet), diesel, benzine, LPG		LPG	LPG	LPG	LPG
	1.4	Manier van bediening: met de hand, lopend, staand, zittend, orderverzamelaar		Zittend	Zittend	Zittend	Zittend
	1.5	Nominale capaciteit/nominale belasting	Q (t)	6.0	6.0	6.0	6.0
	1.6	Lastzwaartepunt	c (mm)	600	600	600	600
	1.8	Zwaartepuntafstand, van het midden van de aandrijfas tot de vorken	x (mm)	609	609	609	609
	1.9	Wielbasis	y (mm)	2235	2235	2235	2235
Gewicht	2.1	Eigen gewicht	kg	8944	8944	8944	8944
	2.2	Asbelasting met last voor/achter	kg	13703 / 1443	13703 / 1443	13703 / 1443	13703 / 1443
	2.3	Asbelasting zonder last voor/achter	kg	4147 / 4797	4147 / 4797	4147 / 4797	4147 / 4797
Banden/chassis	3.1	Banden: P=lucht, V=cushion, SE=superelastische banden		P	P	P	P
	3.2	Bandenmaat, voor		8.25 x 15 14PR	8.25 x 15 14PR	8.25 x 15 14PR	8.25 x 15 14PR
	3.3	Bandenmaat, achter		8.25 x 15 14PR	8.25 x 15 14PR	8.25 x 15 14PR	8.25 x 15 14PR
	3.5	Wielen, aantal voor/achter (x = aangedreven)		4X / 2	4X / 2	4X / 2	4X / 2
	3.6	Spoorbreedte voor	b_{10} (mm)	1847	1847	1847	1847
	3.7	Spoorbreedte achter	b_{11} (mm)	1536	1536	1536	1536
Afmetingen	4.1	Mastneiging/vorkenbord naar voren α / achteren β	α / β (°)	5 / 10	5 / 10	5 / 10	5 / 10
	4.2	Hoogte hefmast, ingeschoven	h_1 (mm)	2540	2540	2540	2540
	4.3	Vrije heffing ▼	h_2 (mm)	100	100	100	100
	4.4	Hefhoogte ▼	h_3 (mm)	2940	2940	2940	2940
	4.5	Hoogte, mast uitgeschoven ✚	h_4 (mm)	4040	4040	4040	4040
	4.7	Hoogte beschermdak (cabine) ❍	h_6 (mm)	2549	2549	2549	2549
	4.7.1	Hoogte cabine (open cabine)	mm	2531	2531	2531	2531
	4.8	Hoogte zitting/hoogte voetenplank ✘	h_7 (mm)	1547	1547	1547	1547
	4.12	Hoogte koppeling	h_{10} (mm)	467	467	467	467
	4.19	Lengte totaal (met standaard vorken)	l_1 (mm)	4813	4813	4813	4813
	4.20	Lengte tot voorzijde vorken	l_2 (mm)	3613	3613	3613	3613
	4.21	Totale breedte	b_1/b_2 (mm)	2082	2082	2082	2082
	4.22	Vorkafmetingen ISO 2331	s/e/l (mm)	60 / 150 / 1200	60 / 150 / 1200	60 / 150 / 1200	60 / 150 / 1200
	4.23	Vorkenbord ISO 2328, klasse/type A, B		IVA	IVA	IVA	IVA
	4.24	Breedte vorkenbord ◗	b_3 (mm)	1980	1980	1980	1980
	4.31	Bodemvrijheid met last, onder de mast	m_1 (mm)	125	125	125	125
	4.32	Bodemvrijheid, middenpunt van wielbasis	m_2 (mm)	253	253	253	253
	4.34.1	Gangpadbreedte voor pallets 1000 x 1200 overdwars	Ast (mm)	5129	5129	5129	5129
	4.34.2	Gangpadbreedte voor pallets 800 x 1200 lengte	Ast (mm)	5329	5329	5329	5329
	4.35	Draaicirkel	Wa (mm)	3320	3320	3320	3320
	4.36	Binnenste draaicirkel	b_{13} (mm)	1271	1271	1271	1271
	4.41	90° kruisend gangpad (met pallet B = 1200 mm, L = 1000 mm)	mm	2872	2872	2872	2872
	4.42	Treehoogte (van grond tot treeplank)	mm	321	321	321	321
	4.43	Treehoogte (van tussentree tot treeplank en de vloer)	mm	256	256	256	256
Prestatiegegevens	5.1	Rijsnelheid met/zonder last	km/h	22.2 / 23.2	22.2 / 23.2	24.7 / 26.0	24.7 / 26.0
	5.1.1	Rijsnelheid met/zonder last, achteruit	km/h	22.2 / 23.2	22.2 / 23.2	22.2 / 23.2	22.2 / 23.2
	5.2	Hefsnelheid met/zonder last (LFL)	m/sec	0.52 / 0.52	0.52 / 0.52	0.52 / 0.52	0.52 / 0.52
	5.3	Daalsnelheid met/zonder last (LFL)	m/sec	0.58 / 0.53	0.58 / 0.53	0.58 / 0.53	0.58 / 0.53
	5.5	Trekkracht met/zonder last	kN	33.9 / 24.4	33.9 / 24.4	44.5 / 24.4	44.5 / 24.4
	5.7	Klimvermogen met/zonder last	%	23 / 29	23 / 29	31 / 29	31 / 29
	5.10	Bedrijfsrem		Hydraulisch	Hydraulic	Hydraulic	Hydraulic
Verbrandingsmotor	7.1	Fabrikant/type motor		PSI 4.3L	PSI 4.3L	PSI 4.3L	PSI 4.3L
	7.2	Energieverbruik volgens ISO 1585	kW	71.6	71.6	71.6	71.6
	7.3	Nominaal toerental	rpm	2400	2400	2400	2400
	7.3.1	Koppel bij 1/min	Nm/min-1	285 / 2400	285 / 2400	285 / 2400	285 / 2400
	7.4	Aantal cilinders/cilinderinhoud	(-)/cm^3	6 / 4302	6 / 4302	6 / 4302	6 / 4302
	7.5	Brandstofverbruik afhankelijk van VDI-cyclus	l/hr	6.7	6.7	6.9	6.9
	7.10	Accuspanning/nominale capaciteit	(V)/(Ah)	12 / 132	12 / 132	12 / 132	12 / 132
Aandrijf-/hefmechanisme	8.1	Soort aandrijvingsregeling		Hydrodynamisch	Hydrodynamic	HydrodynamischDA-	Hydrodynamic
	8.2	Fabrikant/type		DANA	DANA	NA	DANA
	8.6	Wielaandrijving/aandrijfas fabrikant/type		DANA	DANA	DANA	DANA
	8.12	Bedrijfsrem		Handhendel	Handhendel	Handhendel	Handhendel
Aanvullende gegevens	10.1	Werkdruk voor voorzetapparatuur	bar	155	155	155	155
	10.2	Olievolume voor voorzetapparatuur ◊	l/min	83.3	83.3	83.3	83.3
	10.3	Hydraulische olietank, capaciteit	liters	71.7	71.7	71.7	71.7
	10.7	Geluidsniveau bij bestuurdersstoel (Zonder / met cabine) ★	dB(A) L_{PAZ}	82 / 78	82 / 78	82 / 78	82 / 78
	10.7.2	Gegarandeerd geluidsvermogen 2000/14/EC	dB(A) L_{WAZ}	103	103	103	103
	10.7.1	Geluidsniveau bij werkcyclus	dB(A) L_{WA}	107	107	107	107
	10.8	Trekoogkoppeling, type DIN		Pen	Pen	Pen	Pen

★ Gemeten volgens de testcycli en gebaseerd op de meetwaarden zoals vastgelegd in EN12053.
▲ Bovenkant vorken
✘ Volledig geveerde stoel in ingedrukte stand
✚ Zonder lastbeschermrek

◗ 32 mm optellen met lastbeschermrek
❍ h_6 onderhevig aan tolerantie ca. +/- 5 mm. 2549 mm voor Cab-optie.
◊ Variabel

Specificatieblad truck gebaseerd op:
Bovenkant vorken 3000 mm 2-traps LFL-mast met standaard vorkenbord van 1980 mm en vorken van 1200 mm.

Alle waarden zijn nominale waarden en zijn onderhevig aan toleranties. Neem voor meer informatie contact op met de fabrikant.
Yale behoudt zich het recht voor de producten zonder enige vorm van kennisgeving te wijzigen.

Yale	Yale	Yale	Yale		Fabrikant (afkorting)	1.1	Kenmerk
GLP 70VX					Benaming fabrikanttype	1.2	
PSI 4.3L Elektronische powershift 2 versnellingen	PSI 4.3L, Elektronische powershift 2 versnellingen met Softshift Power Reversal	PSI 4.3L Techtronix 332 3 versnellingen	PSI 4.3L Techtronix 332+ 3 versnellingen		Motor, Aandrijving		
Base	Base	Value	Productivity		Model		
Natte remmen	Natte remmen	Natte remmen	Natte remmen		Type Remmen		
LPG	LPG	LPG	LPG		Aandrijving: elektrisch (batterij of stroomnet), diesel, benzine, LPG	1.3	
Zittend	Zittend	Zittend	Zittend		Manier van bediening: met de hand, lopend, staand, zittend, orderverzamelaar	1.4	
7.0	7.0	7.0	7.0	Q (t)	Nominale capaciteit/nominale belasting	1.5	
600	600	600	600	c (mm)	Lastzwaartepunt	1.6	
609	609	609	609	x (mm)	Zwaartepuntafstand, van het midden van de aandrijfas tot de vorken	1.8	
2235	2235	2235	2235	y (mm)	Wielbasis	1.9	
9455	9455	9455	9455	kg	Eigen gewicht	2.1	Gewicht
14803 / 1652	14803 / 1652	14803 / 1652	14803 / 1652	kg	Asbelasting met last voor/achter	2.2	
4016 / 5439	4016 / 5439	4016 / 5439	4016 / 5439	kg	Asbelasting zonder last voor/achter	2.3	
P	P	P	P		Banden: P=lucht, V=cushion, SE=superelastische banden	3.1	Banden/chassis
8.25 x 15 14PR	8.25 x 15 14PR	8.25 x 15 14PR	8.25 x 15 14PR		Bandenmaat, voor	3.2	
8.25 x 15 14PR	8.25 x 15 14PR	8.25 x 15 14PR	8.25 x 15 14PR		Bandenmaat, achter	3.3	
4X / 2	4X / 2	4X / 2	4X / 2		Wielen, aantal voor/achter (x = aangedreven)	3.5	
1847	1847	1847	1847	b_{10} (mm)	Spoorbreedte voor	3.6	
1536	1536	1536	1536	b_{11} (mm)	Spoorbreedte achter	3.7	
5 / 10	5 / 10	5 / 10	5 / 10	α / β (°)	Mastneiging/vorkenbord naar voren α / achteren β	4.1	Afmetingen
2540	2540	2540	2540	h_1 (mm)	Hoogte hefmast, ingeschoven	4.2	
100	100	100	100	h_2 (mm)	Vrije heffing ▼	4.3	
2940	2940	2940	2940	h_3 (mm)	Hefhoogte ▼	4.4	
4040	4040	4040	4040	h_4 (mm)	Hoogte, mast uitgeschoven ✚	4.5	
2549	2549	2549	2549	h_6 (mm)	Hoogte beschermdak (cabine) ❍	4.7	
2531	2531	2531	2531	mm	Hoogte cabine (open cabine)	4.7.1	
1547	1547	1547	1547	h_7 (mm)	Hoogte zitting/hoogte voetenplank ✘	4.8	
467	467	467	467	h_{10} (mm)	Hoogte koppeling	4.12	
4877	4877	4877	4877	l_1 (mm)	Lengte totaal (met standaard vorken)	4.19	
3677	3677	3677	3677	l_2 (mm)	Lengte tot voorzijde vorken	4.20	
2082	2082	2082	2082	b_1/b_2 (mm)	Totale breedte	4.21	
60 / 150 / 1200	60 / 150 / 1200	60 / 150 / 1200	60 / 150 / 1200	s/e/l (mm)	Vorkafmetingen ISO 2331	4.22	
IVA	IVA	IVA	IVA		Vorkenbord ISO 2328, klasse/type A, B	4.23	
1980	1980	1980	1980	b_3 (mm)	Breedte vorkenbord ◗	4.24	
125	125	125	125	m_1 (mm)	Bodemvrijheid met last, onder de mast	4.31	
253	253	253	253	m_2 (mm)	Bodemvrijheid, middenpunt van wielbasis	4.32	
5197	5197	5197	5197	Ast (mm)	Gangpadbreedte voor pallets 1000 x 1200 overdwars	4.34.1	
5397	5397	5397	5397	Ast (mm)	Gangpadbreedte voor pallets 800 x 1200 lengte	4.34.2	
3388	3388	3388	3388	Wa (mm)	Draaicirkel	4.35	
1271	1271	1271	1271	b_{13} (mm)	Binnenste draaicirkel	4.36	
2903	2903	2903	2903	mm	90° kruisend gangpad (met pallet B = 1200 mm, L = 1000 mm)	4.41	
321	321	321	321	mm	Treehoogte (van grond tot treeplank)	4.42	
256	256	256	256	mm	Treehoogte (van tussentree tot treeplank en de vloer)	4.43	
22.1 / 23.2	22.1 / 23.2	24.5 / 26.0	24.5 / 26.0	km/h	Rijsnelheid met/zonder last	5.1	Prestatiegegevens
22.1 / 23.2	22.1 / 23.2	22.1 / 23.2	22.1 / 23.2	km/h	Rijsnelheid met/zonder last, achteruit	5.1.1	
0.46 / 0.52	0.46 / 0.52	0.46 / 0.52	0.46 / 0.52	m/sec	Hefsnelheid met/zonder last (LFL)	5.2	
0.58 / 0.53	0.58 / 0.53	0.58 / 0.53	0.58 / 0.53	m/sec	Daalsnelheid met/zonder last (LFL)	5.3	
33.6 / 23.6	33.6 / 23.6	44.5 / 23.6	44.5 / 23.6	kN	Trekkracht met/zonder last	5.5	
21 / 26	21 / 26	29 / 26	29 / 26	%	Klimvermogen met/zonder last	5.7	
Hydraulic	Hydraulic	Hydraulic	Hydraulic		Bedrijfsrem	5.10	
PSI 4.3L	PSI 4.3L	PSI 4.3L	PSI 4.3L		Fabrikant/type motor	7.1	Verbrandingsmotor
71.6	71.6	71.6	71.6	kW	Energieverbruik volgens ISO 1585	7.2	
2400	2400	2400	2400	rpm	Nominaal toerental	7.3	
285 / 2400	285 / 2400	285 / 2400	285 / 2400	Nm/min-1	Koppel bij 1/min	7.3.1	
6 / 4302	6 / 4302	6 / 4302	6 / 4302	(-)/cm^3	Aantal cilinders/cilinderinhoud	7.4	
7.6	7.6	7.8	7.8	l/hr	Brandstofverbruik afhankelijk van VDI-cyclus	7.5	
12 / 132	12 / 132	12 / 132	12 / 132	(V)/(Ah)	Accuspanning/nominale capaciteit	7.10	
Hydrodynamic	Hydrodynamic	Hydrodynamic	Hydrodynamic		Soort aandrijvingsregeling	8.1	Aandrijf-/hefmechanisme
DANA	DANA	DANA	DANA		Fabrikant/type	8.2	
DANA	DANA	DANA	DANA		Wielaandrijving/aandrijfas fabrikant/type	8.6	
Handhendel	Handhendel	Handhendel	Handhendel		Bedrijfsrem	8.12	
155	155	155	155	bar	Werkdruk voor voorzetapparatuur	10.1	Aanvullende gegevens
83.3	83.3	83.3	83.3	l/min	Olievolume voor voorzetapparatuur ◊	10.2	
71.7	71.7	71.7	71.7	liters	Hydraulische olietank, capaciteit	10.3	
82 / 78	82 / 78	82 / 78	82 / 78	dB(A) L_{PAZ}	Geluidsniveau bij bestuurdersstoel (Zonder / met cabine) ★	10.7	
103	103	103	103	dB(A) L_{WAZ}	Gegarandeerd geluidsvermogen 2000/14/EC	10.7.2	
107	107	107	107	dB(A) L_{WA}	Geluidsniveau bij werkcyclus	10.7.1	
Pen	Pen	Pen	Pen		Trekoogkoppeling, type DIN	10.8	

Let op: afgebeelde heftrucks kunnen optionele apparatuur bevatten.
Waarden kunnen variëren met alternatieve configuraties.

VDI 2198 - Algemene specificaties GLP 70SVX, GLP 70SVX9

Kenmerk	1.1	Fabrikant (afkorting)		Yale	Yale	Yale	Yale
	1.2	Benaming fabrikanttype		GLP 70SVX			
		Motor, Aandrijving		PSI 4.3L Elektronische powershift 2 versnellingen	PSI 4.3L, Elektronische powershift 2 versnellingen met Softshift Power Reversal	PSI 4.3L Techtronix 332 3 versnellingen	PSI 4.3L Techtronix 332+ 3 versnellingen
		Model		Base	Base	Value	Productivity
		Type Remmen		Natte remmen	Natte remmen	Natte remmen	Natte remmen
	1.3	Aandrijving: elektrisch (batterij of stroomnet), diesel, benzine, LPG		LPG	LPG	LPG	LPG
	1.4	Manier van bediening: met de hand, lopend, staand, zittend, orderverzamelaar		Zittend	Zittend	Zittend	Zittend
	1.5	Nominale capaciteit/nominale belasting	Q (t)	7.0	7.0	7.0	7.0
	1.6	Lastzwaartepunt	c (mm)	600	600	600	600
	1.8	Zwaartepuntafstand, van het midden van de aandrijfas tot de vorken	x (mm)	609	609	609	609
	1.9	Wielbasis	y (mm)	2235	2235	2235	2235
Gewicht	2.1	Eigen gewicht	kg	10141	10141	10141	10141
	2.2	Asbelasting met last voor/achter	kg	14884 / 2257	14884 / 2257	14884 / 2257	14884 / 2257
	2.3	Asbelasting zonder last voor/achter	kg	4097 / 6044	4097 / 6044	4097 / 6044	4097 / 6044
Banden/chassis	3.1	Banden: P=lucht, V=cushion, SE=superelastische banden		P	P	P	P
	3.2	Bandenmaat, voor		8.25 x 15 14PR	8.25 x 15 14PR	8.25 x 15 14PR	8.25 x 15 14PR
	3.3	Bandenmaat, achter		8.25 x 15 14PR	8.25 x 15 14PR	8.25 x 15 14PR	8.25 x 15 14PR
	3.5	Wielen, aantal voor/achter (x = aangedreven)		4X / 2	4X / 2	4X / 2	4X / 2
	3.6	Spoorbreedte voor	b_{10} (mm)	1847	1847	1847	1847
	3.7	Spoorbreedte achter	b_{11} (mm)	1536	1536	1536	1536
Afmetingen	4.1	Mastneiging/vorkenbord naar voren α / achteren β	α / β (°)	5 / 10	5 / 10	5 / 10	5 / 10
	4.2	Hoogte hefmast, ingeschoven	h_1 (mm)	2540	2540	2540	2540
	4.3	Vrije heffing ▼	h_2 (mm)	100	100	100	100
	4.4	Hefhoogte ▼	h_3 (mm)	2940	2940	2940	2940
	4.5	Hoogte, mast uitgeschoven ✚	h_4 (mm)	4040	4040	4040	4040
	4.7	Hoogte beschermdak (cabine) ❍	h_6 (mm)	2549	2549	2549	2549
	4.7.1	Hoogte cabine (open cabine)	mm	2531	2531	2531	2531
	4.8	Hoogte zitting/hoogte voetenplank ✘	h_7 (mm)	1547	1547	1547	1547
	4.12	Hoogte koppeling	h_{10} (mm)	467	467	467	467
	4.19	Lengte totaal (met standaard vorken)	l_1 (mm)	4695	4695	4695	4695
	4.20	Lengte tot voorzijde vorken	l_2 (mm)	3495	3495	3495	3495
	4.21	Totale breedte	b_1/b_2 (mm)	2082	2082	2082	2082
	4.22	Vorkafmetingen ISO 2331	s/e/l (mm)	60 / 150 / 1200	60 / 150 / 1200	60 / 150 / 1200	60 / 150 / 1200
	4.23	Vorkenbord ISO 2328, klasse/type A, B		IVA	IVA	IVA	IVA
	4.24	Breedte vorkenbord ◗	b_3 (mm)	1980	1980	1980	1980
	4.31	Bodemvrijheid met last, onder de mast	m_1 (mm)	125	125	125	125
	4.32	Bodemvrijheid, middenpunt van wielbasis	m_2 (mm)	253	253	253	253
	4.34.1	Gangpadbreedte voor pallets 1000 x 1200 overdwars	Ast (mm)	4889	4889	4889	4889
	4.34.2	Gangpadbreedte voor pallets 800 x 1200 lengte	Ast (mm)	5089	5089	5089	5089
	4.35	Draaicirkel	Wa (mm)	3080	3080	3080	3080
	4.36	Binnenste draaicirkel	b_{13} (mm)	951	951	951	951
	4.41	90° kruisend gangpad (met pallet B = 1200 mm, L = 1000 mm)	mm	2883	2883	2883	2883
	4.42	Treehoogte (van grond tot treeplank)	mm	321	321	321	321
	4.43	Treehoogte (van tussentree tot treeplank en de vloer)	mm	256	256	256	256
Prestatiegegevens	5.1	Rijsnelheid met/zonder last	km/h	22.0 / 23.1	22.0 / 23.1	24.5 / 25.9	24.5 / 25.9
	5.1.1	Rijsnelheid met/zonder last, achteruit	km/h	22.0 / 23.1	22.0 / 23.1	22.0 / 23.1	22.0 / 23.1
	5.2	Hefsnelheid met/zonder last (LFL)	m/sec	0.46 / 0.52	0.46 / 0.52	0.46 / 0.52	0.46 / 0.52
	5.3	Daalsnelheid met/zonder last (LFL)	m/sec	0.58 / 0.53	0.58 / 0.53	0.58 / 0.53	0.58 / 0.53
	5.5	Trekkracht met/zonder last	kN	33.5 / 24.1	33.5 / 24.1	44.5 / 24.1	44.5 / 24.1
	5.7	Klimvermogen met/zonder last	%	20 / 25	20 / 25	27 / 25	27 / 25
	5.10	Bedrijfsrem		Hydraulic	Hydraulic	Hydraulic	Hydraulic
Verbrandingsmotor	7.1	Fabrikant/type motor		PSI 4.3L	PSI 4.3L	PSI 4.3L	PSI 4.3L
	7.2	Energieverbruik volgens ISO 1585	kW	71.6	71.6	71.6	71.6
	7.3	Nominaal toerental	rpm	2400	2400	2400	2400
	7.3.1	Koppel bij 1/min	Nm/min-1	285 / 2400	285 / 2400	285 / 2400	285 / 2400
	7.4	Aantal cilinders/cilinderinhoud	(-)/cm^3	6 / 4302	6 / 4302	6 / 4302	6 / 4302
	7.5	Brandstofverbruik afhankelijk van VDI-cyclus	l/hr	8.0	8.0	8.3	8.3
	7.10	Accuspanning/nominale capaciteit	(V)/(Ah)	12 / 132	12 / 132	12 / 132	12 / 132
Aandrijf-/hefmechanisme	8.1	Soort aandrijvingsregeling		Hydrodynamic	Hydrodynamic	Hydrodynamic	HydrodynamischDA-
	8.2	Fabrikant/type		DANA	DANA	DANA	NA
	8.6	Wielaandrijving/aandrijfas fabrikant/type		DANA	DANA	DANA	DANA
	8.12	Bedrijfsrem		Handhendel	Handhendel	Handhendel	Handhendel
Aanvullende gegevens	10.1	Werkdruk voor voorzetapparatuur	bar	155	155	155	155
	10.2	Olievolume voor voorzetapparatuur ◊	l/min	83.3	83.3	83.3	83.3
	10.3	Hydraulische olietank, capaciteit	liters	71.7	71.7	71.7	71.7
	10.7	Geluidsniveau bij bestuurdersstoel (Zonder / met cabine) ★	dB(A) L_{PAZ}	82 / 78	82 / 78	82 / 78	82 / 78
	10.7.2	Gegarandeerd geluidsvermogen 2000/14/EC	dB(A) L_{WAZ}	103	103	103	103
	10.7.1	Geluidsniveau bij werkcyclus	dB(A) L_{WA}	107	107	107	107
	10.8	Trekoogkoppeling, type DIN		Pen	Pen	Pen	Pen

★ Gemeten volgens de testcycli en gebaseerd op de meetwaarden zoals vastgelegd in EN12053.
▲ Bovenkant vorken
✘ Volledig geveerde stoel in ingedrukte stand
✚ Zonder lastbeschermrek

◗ 32 mm optellen met lastbeschermrek
❍ h_6 onderhevig aan tolerantie ca. +/- 5 mm. 2549 mm voor Cab-optie.
◊ Variabel

Specificatieblad truck gebaseerd op:
Bovenkant vorken 3000 mm 2-traps LFL-mast met standaard vorkenbord van 1980 mm en vorken van 1200 mm.

Alle waarden zijn nominale waarden en zijn onderhevig aan toleranties. Neem voor meer informatie contact op met de fabrikant.
Yale behoudt zich het recht voor de producten zonder enige vorm van kennisgeving te wijzigen.

Yale	Yale	Yale	Yale		Fabrikant (afkorting)	1.1	Kenmerk
GLP 70SVX9					Benaming fabrikanttype	1.2	
PSI 4.3L Elektronische powershift 2 versnellingen	PSI 4.3L, Elektronische powershift 2 versnellingen met Softshift Power Reversal	PSI 4.3L Techtronix 332 3 versnellingen	PSI 4.3L Techtronix 332+ 3 versnellingen		Motor, Aandrijving		
Base	Base	Value	Productivity		Model		
Wet Brakes	Wet Brakes	Wet Brakes	Wet Brakes		Type Remmen		
Diesel	Diesel	Diesel	Diesel		Aandrijving: elektrisch (batterij of stroomnet), diesel, benzine, LPG	1.3	
Seated	Seated	Seated	Seated		Manier van bediening: met de hand, lopend, staand, zittend, orderverzamelaar	1.4	
6.0	6.0	6.0	6.0	Q (t)	Nominale capaciteit/nominale belasting	1.5	
900	900	900	900	c (mm)	Lastzwaartepunt	1.6	
609	609	609	609	x (mm)	Zwaartepuntafstand, van het midden van de aandrijfas tot de vorken	1.8	
2235	2235	2235	2235	y (mm)	Wielbasis	1.9	
11884	11884	11884	11884	kg	Eigen gewicht	2.1	Gewicht
16639 / 2337	16639 / 2337	16639 / 2337	16639 / 2337	kg	Asbelasting met last voor/achter	2.2	
4783 / 7101	4783 / 7101	4783 / 7101	4783 / 7101	kg	Asbelasting zonder last voor/achter	2.3	
P	P	P	P		Banden: P=lucht, V=cushion, SE=superelastische banden	3.1	Banden/chassis
8.25 x 15 14PR	8.25 x 15 14PR	8.25 x 15 14PR	8.25 x 15 14PR		Bandenmaat, voor	3.2	
8.25 x 15 14PR	8.25 x 15 14PR	8.25 x 15 14PR	8.25 x 15 14PR		Bandenmaat, achter	3.3	
4X / 2	4X / 2	4X / 2	4X / 2		Wielen, aantal voor/achter (x = aangedreven)	3.5	
1847	1847	1847	1847	b_{10} (mm)	Spoorbreedte voor	3.6	
1536	1536	1536	1536	b_{11} (mm)	Spoorbreedte achter	3.7	
5 / 10	5 / 10	5 / 10	5 / 10	α / β (°)	Mastneiging/vorkenbord naar voren α / achteren β	4.1	Afmetingen
2540	2540	2540	2540	h_1 (mm)	Hoogte hefmast, ingeschoven	4.2	
100	100	100	100	h_2 (mm)	Vrije heffing ▼	4.3	
2940	2940	2940	2940	h_3 (mm)	Hefhoogte ▼	4.4	
4225	4225	4225	4225	h_4 (mm)	Hoogte, mast uitgeschoven ✚	4.5	
2549	2549	2549	2549	h_6 (mm)	Hoogte beschermdak (cabine) ❍	4.7	
2531	2531	2531	2531	mm	Hoogte cabine (open cabine)	4.7.1	
1547	1547	1547	1547	h_7 (mm)	Hoogte zitting/hoogte voetenplank ✘	4.8	
467	467	467	467	h_{10} (mm)	Hoogte koppeling	4.12	
4770	4770	4770	4770	l_1 (mm)	Lengte totaal (met standaard vorken)	4.19	
3570	3570	3570	3570	l_2 (mm)	Lengte tot voorzijde vorken	4.20	
2082	2082	2082	2082	b_1/b_2 (mm)	Totale breedte	4.21	
60 / 150 / 1200	60 / 150 / 1200	60 / 150 / 1200	60 / 150 / 1200	s/e/l (mm)	Vorkafmetingen ISO 2331	4.22	
IVA	IVA	IVA	IVA		Vorkenbord ISO 2328, klasse/type A, B	4.23	
1980	1980	1980	1980	b_3 (mm)	Breedte vorkenbord ◗	4.24	
125	125	125	125	m_1 (mm)	Bodemvrijheid met last, onder de mast	4.31	
253	253	253	253	m_2 (mm)	Bodemvrijheid, middenpunt van wielbasis	4.32	
4959	4959	4959	4959	Ast (mm)	Gangpadbreedte voor pallets 1000 x 1200 overdwars	4.34.1	
5159	5159	5159	5159	Ast (mm)	Gangpadbreedte voor pallets 800 x 1200 lengte	4.34.2	
3145	3145	3145	3145	Wa (mm)	Draaicirkel	4.35	
951	951	951	951	b_{13} (mm)	Binnenste draaicirkel	4.36	
2883	2883	2883	2883	mm	90° kruisend gangpad (met pallet B = 1200 mm, L = 1000 mm)	4.41	
321	321	321	321	mm	Treehoogte (van grond tot treeplank)	4.42	
256	256	256	256	mm	Treehoogte (van tussentree tot treeplank en de vloer)	4.43	
21.9 / 23.1	21.9 / 23.1	24.3 / 25.8	24.3 / 25.8	km/h	Rijsnelheid met/zonder last	5.1	Prestatiegegevens
21.9 / 23.1	21.9 / 23.1	21.9 / 23.1	21.9 / 23.1	km/h	Rijsnelheid met/zonder last, achteruit	5.1.1	
0.36 / 0.36	0.36 / 0.36	0.36 / 0.36	0.36 / 0.36	m/sec	Hefsnelheid met/zonder last (LFL)	5.2	
0.41 / 0.37	0.41 / 0.37	0.41 / 0.37	0.41 / 0.37	m/sec	Daalsnelheid met/zonder last (LFL)	5.3	
33.1 / 28.1	33.1 / 28.1	44.5 / 28.1	44.5 / 28.1	kN	Trekkracht met/zonder last	5.5	
18 / 25	18 / 25	25 / 25	25 / 25	%	Klimvermogen met/zonder last	5.7	
Hydraulic	Hydraulic	Hydraulic	Hydraulic		Bedrijfsrem	5.10	
PSI 4.3L	PSI 4.3L	PSI 4.3L	PSI 4.3L		Fabrikant/type motor	7.1	Verbrandingsmotor
71.6	71.6	71.6	71.6	kW	Energieverbruik volgens ISO 1585	7.2	
2400	2400	2400	2400	rpm	Nominaal toerental	7.3	
285 / 2400	285 / 2400	285 / 2400	285 / 2400	Nm/min-1	Koppel bij 1/min	7.3.1	
6 / 4302	6 / 4302	6 / 4302	6 / 4302	(-)/cm^3	Aantal cilinders/cilinderinhoud	7.4	
6.8	6.8	8.1	6.7	l/hr	Brandstofverbruik afhankelijk van VDI-cyclus	7.5	
12 / 132	12 / 132	12 / 132	12 / 132	(V)/(Ah)	Accuspanning/nominale capaciteit	7.10	
Hydrodynamic	Hydrodynamic	Hydrodynamic	Hydrodynamic		Soort aandrijvingsregeling	8.1	Aandrijf-/hefmechanisme
DANA	DANA	DANA	DANA		Fabrikant/type	8.2	
DANA	DANA	DANA	DANA		Wielaandrijving/aandrijfas fabrikant/type	8.6	
Handhendel	Handhendel	Handhendel	Handhendel		Bedrijfsrem	8.12	
155	155	155	155	bar	Werkdruk voor voorzetapparatuur	10.1	Aanvullende gegevens
83.3	83.3	83.3	83.3	l/min	Olievolume voor voorzetapparatuur ◊	10.2	
71.7	71.7	71.7	71.7	liters	Hydraulische olietank, capaciteit	10.3	
80 / 80	80 / 80	80 / 80	77 / 77	dB(A) L_{PAZ}	Geluidsniveau bij bestuurdersstoel (Zonder / met cabine) ★	10.7	
102	102	101	101	dB(A) L_{WAZ}	Gegarandeerd geluidsvermogen 2000/14/EC	10.7.2	
106	106	106	105	dB(A) L_{WA}	Geluidsniveau bij werkcyclus	10.7.1	
Pen	Pen	Pen	Pen		Trekoogkoppeling, type DIN	10.8	

Let op: afgebeelde heftrucks kunnen optionele apparatuur bevatten.
Waarden kunnen variëren met alternatieve configuraties.

VDI 2198 - Algemene specificaties GLP 80SVX

Kenmerk	1.1	Fabrikant (afkorting)		Yale	Yale	Yale	Yale
	1.2	Benaming fabrikanttype		GLP 80SVX			
		Motor, Aandrijving		PSI 4.3L Elektronische powershift 2 versnellingen	PSI 4.3L, Elektronische powershift 2 versnellingen met Softshift Power Reversal	PSI 4.3L Elektronische powershift 2 versnellingen	PSI 4.3L Elektronische powershift 2 versnellingen
		Model		Base	Base	Value	Productivity
		Type Remmen		Natte remmen	Natte remmen	Natte remmen	Natte remmen
	1.3	Aandrijving: elektrisch (batterij of stroomnet), diesel, benzine, LPG		LPG	LPG	LPG	LPG
	1.4	Manier van bediening: met de hand, lopend, staand, zittend, orderverzamelaar		Zittend	Zittend	Zittend	Zittend
	1.5	Nominale capaciteit/nominale belasting	Q (t)	8.0	8.0	8.0	8.0
	1.6	Lastzwaartepunt	c (mm)	600	600	600	600
	1.8	Zwaartepuntafstand, van het midden van de aandrijfas tot de vorken	x (mm)	609	609	609	609
	1.9	Wielbasis	y (mm)	2235	2235	2235	2235
Gewicht	2.1	Eigen gewicht	kg	11466	11466	11466	11466
	2.2	Asbelasting met last voor/achter	kg	16955 / 2511	16955 / 2511	16955 / 2511	16955 / 2511
	2.3	Asbelasting zonder last voor/achter	kg	4654 / 6812	4654 / 6812	4654 / 6812	4654 / 6812
Banden/chassis	3.1	Banden: P=lucht, V=cushion, SE=superelastische banden		P	P	P	P
	3.2	Bandenmaat, voor		8.25 x 15 14PR	8.25 x 15 14PR	8.25 x 15 14PR	8.25 x 15 14PR
	3.3	Bandenmaat, achter		8.25 x 15 14PR	8.25 x 15 14PR	8.25 x 15 14PR	8.25 x 15 14PR
	3.5	Wielen, aantal voor/achter (x = aangedreven)		4X / 2	4X / 2	4X / 2	4X / 2
	3.6	Spoorbreedte voor	b_{10} (mm)	1847	1847	1847	1847
	3.7	Spoorbreedte achter	b_{11} (mm)	1536	1536	1536	1536
Afmetingen	4.1	Mastneiging/vorkenbord naar voren α / achteren β	α / β (°)	5 / 10	5 / 10	5 / 10	5 / 10
	4.2	Hoogte hefmast, ingeschoven	h_1 (mm)	2540	2540	2540	2540
	4.3	Vrije heffing ▼	h_2 (mm)	100	100	100	100
	4.4	Hefhoogte ▼	h_3 (mm)	2940	2940	2940	2940
	4.5	Hoogte, mast uitgeschoven ✚	h_4 (mm)	4225	4225	4225	4225
	4.7	Hoogte beschermdak (cabine) ❍	h_6 (mm)	2549	2549	2549	2549
	4.7.1	Hoogte cabine (open cabine)	mm	2531	2531	2531	2531
	4.8	Hoogte zitting/hoogte voetenplank ✘	h_7 (mm)	1547	1547	1547	1547
	4.12	Hoogte koppeling	h_{10} (mm)	467	467	467	467
	4.19	Lengte totaal (met standaard vorken)	l_1 (mm)	4770	4770	4770	4770
	4.20	Lengte tot voorzijde vorken	l_2 (mm)	3570	3570	3570	3570
	4.21	Totale breedte	b_1/b_2 (mm)	2082	2082	2082	2082
	4.22	Vorkafmetingen ISO 2331	s/e/l (mm)	60 / 150 / 1200	60 / 150 / 1200	60 / 150 / 1200	60 / 150 / 1200
	4.23	Vorkenbord ISO 2328, klasse/type A, B		IVA	IVA	IVA	IVA
	4.24	Breedte vorkenbord ◗	b_3 (mm)	1980	1980	1980	1980
	4.31	Bodemvrijheid met last, onder de mast	m_1 (mm)	125	125	125	125
	4.32	Bodemvrijheid, middenpunt van wielbasis	m_2 (mm)	253	253	253	253
	4.34.1	Gangpadbreedte voor pallets 1000 x 1200 overdwars	Ast (mm)	4959	4959	4959	4959
	4.34.2	Gangpadbreedte voor pallets 800 x 1200 lengte	Ast (mm)	5154	5154	5154	5154
	4.35	Draaicirkel	Wa (mm)	3145	3145	3145	3145
	4.36	Binnenste draaicirkel	b_{13} (mm)	951	951	951	951
	4.41	90° kruisend gangpad (met pallet B = 1200 mm, L = 1000 mm)	mm	2883	2883	2883	2883
	4.42	Treehoogte (van grond tot treeplank)	mm	321	321	321	321
	4.43	Treehoogte (van tussentree tot treeplank en de vloer)	mm	256	256	256	256
Prestatiegegevens	5.1	Rijsnelheid met/zonder last	km/h	21.9 / 23.1	21.9 / 23.1	24.3 / 25.8	24.3 / 25.8
	5.1.1	Rijsnelheid met/zonder last, achteruit	km/h	21.9 / 23.1	21.9 / 23.1	21.9 / 23.1	21.9 / 23.1
	5.2	Hefsnelheid met/zonder last (LFL)	m/sec	0.36 / 0.36	0.36 / 0.36	0.36 / 0.36	0.36 / 0.36
	5.3	Daalsnelheid met/zonder last (LFL)	m/sec	0.41 / 0.37	0.41 / 0.37	0.41 / 0.37	0.41 / 0.37
	5.5	Trekkracht met/zonder last	kN	33.1 / 27.4	33.1 / 27.4	44.5 / 27.4	44.5 / 27.4
	5.7	Klimvermogen met/zonder last	%	18 / 25	18 / 25	24 / 25	24 / 25
	5.10	Bedrijfsrem		Hydraulic	Hydraulic	Hydraulic	Hydraulic
Verbrandingsmotor	7.1	Fabrikant/type motor		PSI 4.3L	PSI 4.3L	PSI 4.3L	PSI 4.3L
	7.2	Energieverbruik volgens ISO 1585	kW	71.6	71.6	71.6	71.6
	7.3	Nominaal toerental	rpm	2400	2400	2400	2400
	7.3.1	Koppel bij 1/min	Nm/min-1	285 / 2400	285 / 2400	285 / 2400	285 / 2400
	7.4	Aantal cilinders/cilinderinhoud	(-)/cm^3	6 / 4302	6 / 4302	6 / 4302	6 / 4302
	7.5	Brandstofverbruik afhankelijk van VDI-cyclus	l/hr	9.6	9.6	9.9	9.9
	7.10	Accuspanning/nominale capaciteit	(V)/(Ah)	12 / 132	12 / 132	12 / 132	12 / 132
Aandrijf-/hefmechanisme	8.1	Soort aandrijvingsregeling		Hydrodynamis-	Hydrodynamis-	Hydrodynamis-	Hydrodynamis-
	8.2	Fabrikant/type		chDANA	chDANA	chDANA	chDANA
	8.6	Wielaandrijving/aandrijfas fabrikant/type		DANA	DANA	DANA	DANA
	8.12	Bedrijfsrem		Handhendel	Handhendel	Handhendel	Handhendel
Aanvullende gegevens	10.1	Werkdruk voor voorzetapparatuur	bar	155	155	155	155
	10.2	Olievolume voor voorzetapparatuur ◊	l/min	83.3	83.3	83.3	83.3
	10.3	Hydraulische olietank, capaciteit	liters	71.7	71.7	71.7	71.7
	10.7	Geluidsniveau bij bestuurdersstoel (Zonder / met cabine) ★	dB(A) L_{PAZ}	82 / 78	82 / 78	82 / 78	82 / 78
	10.7.2	Gegarandeerd geluidsvermogen 2000/14/EC	dB(A) L_{WAZ}	103	103	103	103
	10.7.1	Geluidsniveau bij werkcyclus	dB(A) L_{WA}	107	107	107	107
	10.8	Trekoogkoppeling, type DIN		Pen	Pen	Pen	Pen

★ Gemeten volgens de testcycli en gebaseerd op de meetwaarden zoals vastgelegd in EN12053.
▲ Bovenkant vorken
✘ Volledig geveerde stoel in ingedrukte stand
✚ Zonder lastbeschermrek
◗ 32 mm optellen met lastbeschermrek
❍ h_6 onderhevig aan tolerantie ca. +/- 5 mm. 2549 mm voor Cab-optie.
◊ Variabel

Specificatieblad truck gebaseerd op:
Bovenkant vorken 3000 mm 2-traps LFL-mast met standaard vorkenbord van 1980 mm en vorken van 1200 mm.

Alle waarden zijn nominale waarden en zijn onderhevig aan toleranties. Neem voor meer informatie contact op met de fabrikant.

Yale behoudt zich het recht voor de producten zonder enige vorm van kennisgeving te wijzigen.

Let op: afgebeelde heftrucks kunnen optionele apparatuur bevatten.

Waarden kunnen variëren met alternatieve configuraties.

Afmetingen heftruck

Ast = Wa + x + l_6 + a (zie de regels 4.34.1 en 4.34.2).
a = minimale werkingsafstand.
(VDI-norm = 200 mm BITA-aanbeveling = 300 mm.
l_6 = belastingslengte.

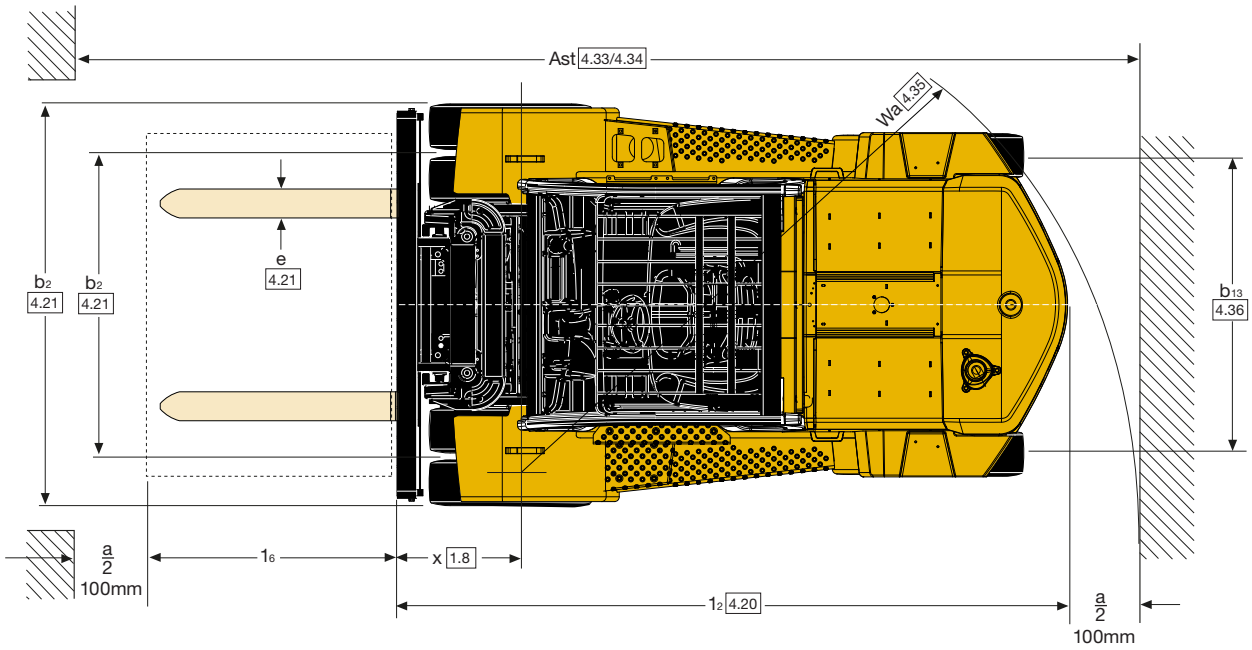

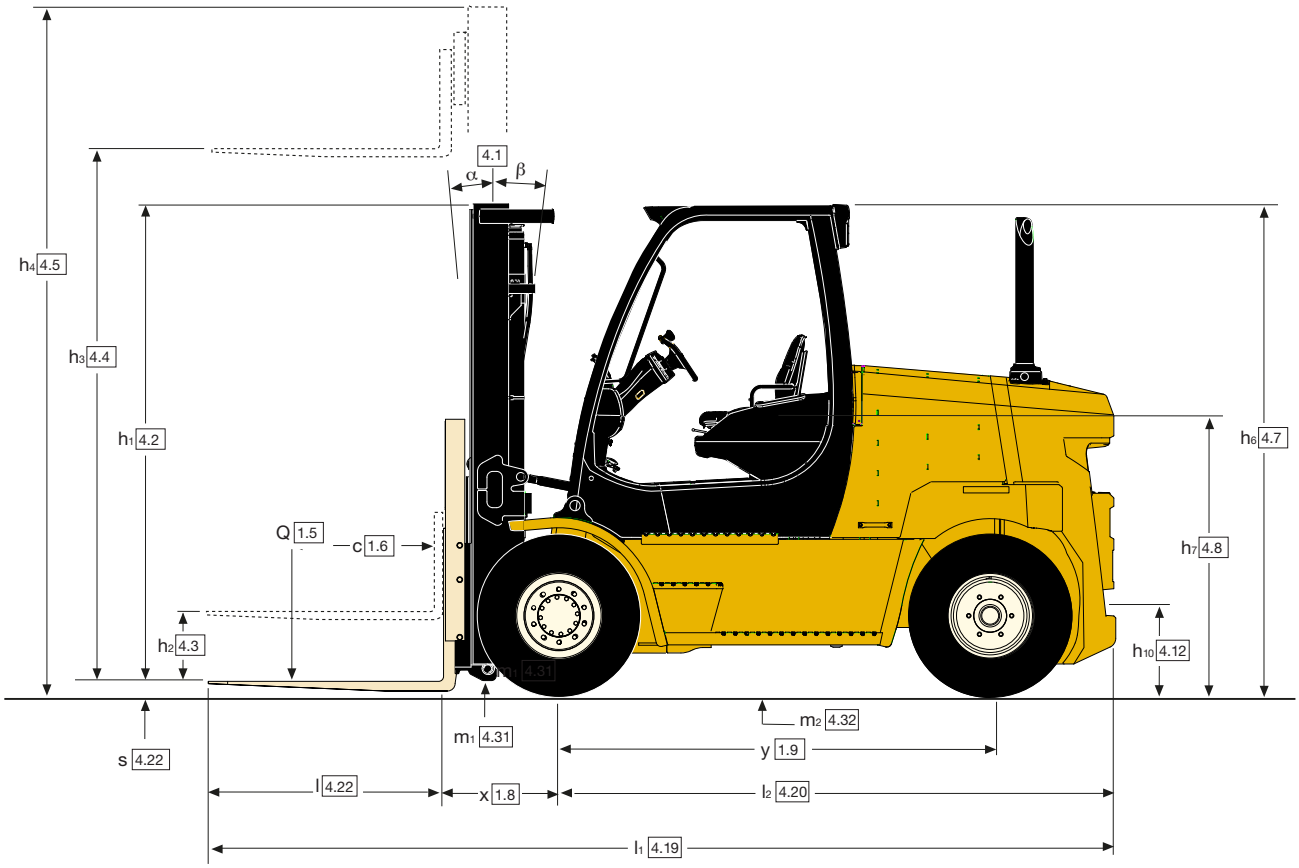

Mast gegevens - GLP60VX, GLP70VX, GLP70SVX

Hefmast type	Maximale vorkhoogte mm (Bovenkant vorken)	Achterover kantelen	Hoogte, omlaag mm	Hoogte, mast uitgeschoven mm	Vrije heffing mm (Bovenkant vorken)
2-traps LFL	3000	10°	2516	4417	100
	3400	10°	2716	4817	100
	4400	10°	3216	5817	100
	5400	10°	3716	6817	100
	6000	10°	4116	7417	100
3-traps FFL	4700	6°	2576	6118	1425
	5600	6°	2876	7018	1725
	6200	6°	3126	7618	1975
				Met lastbeschermrek	Zonder lastbeschermrek

Mast gegevens - GLP70SVX9, GLP80SVX

Hefmast type	Maximale vorkhoogte mm (Bovenkant vorken)	Achterover kantelen	Hoogte, omlaag mm	Hoogte, mast uitgeschoven mm	Vrije heffing mm (Bovenkant vorken)
2-traps LFL	3065	9°	2712	4350	0
	3565	9°	2962	4850	0
	4565	9°	3462	5850	0
	5565	9°	3962	6850	0
	6065	9°	4212	7350	0
3-traps LFL	4615	6°	2702	6077	1565
	5515	6°	3002	6977	1865
	5965	6°	3152	7427	2015
	6565	6°	3355	7847	2111
				Met lastbeschermrek	Zonder lastbeschermrek

Capaciteitstabel - GLP60VX, GLP70VX, GLP70SVX - en kg bij 600mm Lastzwaartepunt

Hefmast type	Maximale vorkhoogte mm (Bovenkant vorken)	8.25x15/14-laags Dual Pneumatic Drive-banden								
		Zonder zijverschuiving			Met geïntegreerde zijverschuiving			Met Hang-On Sideshift & Fork Positioner		
		60VX	70VX	70SVX	60VX	70VX	70SVX	60VX	70VX	70SVX
2-traps LFL	3000	6240	7000	7000	5730	6730	7000	5380	6330	6660
	3400	6220	7000	7000	5710	6720	7000	5360	6320	6650
	4400	6170	7000	7000	5670	6670	7000	5320	6270	6600
	5400	6140	7000	7000	5630	6640	6990	5290	6240	6570
	6000	5910	6810	6820	5430	6420	6770	5090	6040	6370
3-traps LFL	4700	6120	7000	7000	5630	6550	6830	5290	6170	6430
	5600	6010	6900	6910	5520	6440	6720	5190	6060	6330
	6200	5970	6710	6730	5320	6220	6500	4990	5850	6130

Capaciteitstabel - GLP70SVX9 - en kg bij 900mm Lastzwaartepunt

Hefmast type	Maximale vorkhoogte mm (Bovenkant vorken)	8.25x15/14-laags Dual Pneumatic Drive-banden	
		Zonder zijverschuiving	Met geïntegreerde zijverschuiving
		70SVX9	70SVX9
2-traps LFL	3065	7390	6900
	3565	7380	6890
	4565	7360	6880
	5565	7340	6860
	6065	7260	6780
3-traps FFL	4615	6880	6430
	5515	6860	6410
	5965	6840	6390
	6565	6610	6170

Capaciteitstabel - GLP80SVX - en kg bij 600mm Lastzwaartepunt

Hefmast type	Maximale vorkhoogte mm (Bovenkant vorken)	Zonder zijverschuiving	Met geïntegreerde zijverschuiving & vorkenversteller
		80SVX	80SVX
2-traps LFL	3065	8000	7960
	3565	8000	7950
	4565	8000	7930
	5565	8000	7900
	6065	7920	7810
3-traps FFL	4615	8000	7410
	5515	8000	7390
	5965	7970	7360
	6565	7750	7160

Alle waarden zijn nominale waarden en zijn onderhevig aan toleranties. Neem voor meer informatie contact op met de fabrikant.

Yale behoudt zich het recht voor de producten zonder enige vorm van kennisgeving te wijzigen.

Let op: afgebeelde heftrucks kunnen optionele apparatuur bevatten.

Waarden kunnen variëren met alternatieve configuraties.

Motorspecificaties

Specificatie LPG-motor

Base, Value, Productivity

Motor	PSI
Cilinders	V6
Inhoud	4.3 litre
PVermogen	71.6kW @ 2,400 tpm
Koppel	285Nm @ 2,400 tpm

Nominale belasting vs. Belastingscentrum - Haaksleepwagen

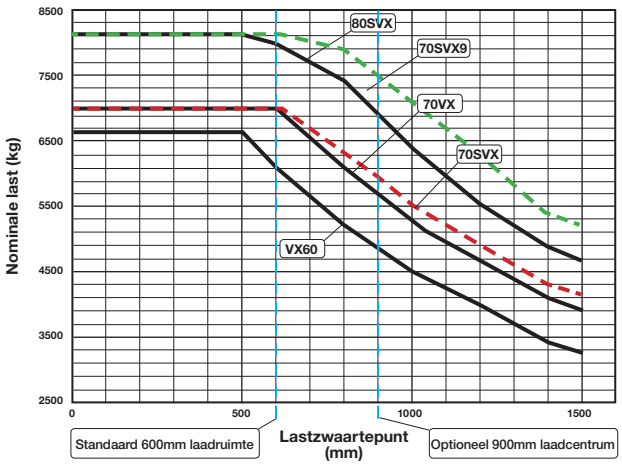

Vorkheftruckconfiguratie

2-traps LFL hefmast bij:	
Model	**MFH - Bovenkant vorken (mm)**
60VX, 70VX, 70SVX	5400
70SVX9, 80SVX	5565
Vorkenbord	1980mm Standaard Haak met Rugleuning
Basic Heftruck	LPG met 2-versnellingsbak en Beschermdak

De nominale waarden worden berekend met behulp van de vorklengtes zoals hieronder aangegeven:

	Lastzwaartepunt (mm)	Vork lengte (mm)
Alle modellen	500 tot 700	1200
	Meer dan 700 tot 1000	1500
	Meer dan 1000 tot 1200	1800
	Meer dan 1220	2400

Beoordelingen berekend met behulp van hoge sterkte, 65x200mm vorken boven de volgende belastingscentra om de volledige capaciteit van de truck te bereiken.

Model	Lastzwaartepunt (mm)
60VX	1400
70VX	600
70SVX	600
70SVX9	1050
80SVX	1400

Modellen: GLP 60VX, GLP 70VX, GLP 70SVX, GLP 70SVX9, GLP 80SVX

People. Products. Productivity.™

Serie Yale Veracitor VX
Verkrijgbaar in drie configuraties:

Base - topprestaties bij uiteenlopende toepassingen, minimale aanschafkosten.

Value - uitstekende prestaties, laagste bedrijfskosten per uur.

Productivity - maximale prestaties met geavanceerde functies.

LPG-motoren
De PSI 4.3L-motor heeft een stijf gietijzeren blok, een krukas met vier lagers en een gietijzeren nokkenas met hydraulische stoters.

De LPG-motor maakt gebruik van brandstofinspuiting met sequentiële poort en de ECU regelt de brandstof, lucht en ontstekingsvervroeging voor het benodigde koppel.

Base **-** PSI 4.3L motor met Powershift.

Base **-** PSI 4.3L motor met Powershift. met softshift power reversal

Value *en* ***Productivity*** **-** PSI 4.3L motor met Techtronix 332.

Twee transmissies
Elektronische Powershift -
De elektronische Powershift-transmissie heeft twee versnellingen vooruit en twee achteruit, elektronische schakelregeling voor een soepele hydraulische kruipfunctie, een neutrale startschakelaar en beveiliging tegen herstarten.

Serie Techtronix 332 - Elektronische Powershift plus Automatisch vertragingssysteem (ADS) en Gecontroleerde rijrichtingsomkeer (CPR). De Techtronix 332 heeft drie versnellingen vooruit en twee achteruit.

Koelsysteem
Afgedicht koelsysteem met een radiateur met hoge capaciteit en geïntegreerde transmissie-oliekoeler. De optionele radiateur met combi-cooler heeft een extern gemonteerde transmissieoliekoelerd.

Aandrijfas
Deze as kan in zware toepassingen worden gebruikt en vangt schokken op voor meer weerstand tegen torsiespanning, geïsoleerd van de transmissie door middel van zwaar uitgevoerde rubberen ophanging.

Remmen
Standaard natte remmen met verminderde pedaalkracht. Het rempedaal hoeft niet te worden afgesteld en heeft een lange levensduur.
Het systeem heeft een afgedichte hoofdremcilinder, en een vloeistofpeilsensor en waarschuwingslampje op het instrumentenpaneel.

Hydraulische stuurbekrachtiging
Responsieve regeling zonder mechanische verbindingsstangen voor minder schokken op het oppervlak en minder onderhoud. Het in het midden geplaatste stuur met structuur heeft een stuurdraaiknop, die in vier keer draaien van aanslag tot aanslag draait. De stuurcilinder bevindt zich voor extra bescherming binnen de stuuras.

Stuuras
Van gegoten staal en op fenolische bussen gemonteerd, voor een uitstekende stabiliteit en geleding van de as.

Chassis
Frameconstructie met een lage instaphoogte.

Chauffeurscompartiment
Standaard op het schutbord gemonteerde hydraulische bedieningshendels; alle modellen zijn leverbaar met optionele AccuTouch-minihendels voorzien van claxon- en rijrichtingsschakelaar.

De volledig geveerde stoel en geïsoleerde aandrijflijn bieden de laagste trillingsniveaus op het lichaam voor meer comfort voor de chauffeur. De pedalen zijn overgenomen uit de auto-industrie en hebben een groot enkel kruip-/rempedaal.

Intellix Vehicle System Management (VSM)
Systeem voor continue bewaking en regeling van de functies en systemen van de vorkheftruck. CAN bus-bedrading, afgedichte stekkers en Hall-effect sensoren voor minder complexiteit in de communicatie van de trucksystemen.

Hydraulisch systeem
Voorzien van een tandwielpomp met gietijzeren behuizing en beveiliging tegen overbelasting door een ontlastklep voor het hefcircuit en een tweede klep voor kantel- en andere functies. De olie wordt twee keer gefilterd. De AccuTouch-minihendels hebben een noodontlastklep waarmee de lading bij vermogensverlies omlaag kan worden gezet.

Masten
De masten Hi-Vis 2-traps LFL en 3-traps FFL bieden optimaal zicht. Geneste en gerolde kanalen, gekantelde lastrollen en gevormde dwarsliggers zorgen voor veel versteviging. Alle slangen zijn in de mast geleid voor bescherming en beter zicht. Standaard vorkenborden van het haaktype om talloze vorken en hulpstukken te verwerken.

Opties
- Beschermingssysteem aandrijflijn
- Hoogwaardig controlepakket
- Hoge luchtinlaat met voorfilter
- Accumulator
- Koplampen en rijverlichting achter met halogeenlampen
- Snelheidsbegrenzer
- Dubbele LPG-tankbeugel
- Terug naar ingestelde kanteling
- Integraal chauffeurscompartiment
- Volledig geveerde draaistoelen
- Rijrichtingspedaal
- Chauffeurswachtwoord
- Spiegels
- Alarm - geactiveerd bij achteruitrijden 82-102 dB(A) - zelfstellend
- Oranje zwaailicht – continu geactiveerd
- Massieve en radiaalbanden
- Hydraulische regelklep met 4 functies (2 extra)
- 5° vooruit / 6° achteruit.

serie VX

Modellen: GLP 60VX, GLP 70VX, GLP 70SVX, GLP 70SVX9, GLP 80SVX

People. Products. Productivity.™

Yale Europe Materials Handling
Centennial House, Frimley Business Park,
Frimley, Surrey GU16 7SG
Verenigd Koninkrijk
Tel: +44 (0) 1276 538500
Fax: +44 (0) 1276 538559
www.yale.com

Publicatie onderdeelnr. 220990954 Rev.01 Gedrukt in Nederland (0320HG) NL.
HYSTER-YALE UK LIMITED handelend als Yale Europe Materials Handling.

Veiligheid: Deze truck voldoet aan de huidige CE-eisen. Specificaties kunnen op elk moment, zonder aankondiging, worden gewijzigd.

Yale en VERACITOR en zijn geregistreerde handelsmerken. "PEOPLE, PRODUCTS, PRODUCTIVITY", PREMIER, Hi-Vis en CSS zijn handelsmerken in de Verenigde Staten en in bepaalde andere rechtsgebieden. MATERIALS HANDLING CENTRAL en MATERIAL HANDLING CENTRAL zijn servicemerken in de Verenigde Staten en in bepaalde andere rechtsgebieden. Is een geregistreerd auteursrecht. © Yale Europe Materials Handling 2020. Alle rechten voorbehouden. Heftruck weergegeven met optionele apparatuur.
Land van registratie: Engeland en Wales. Bedrijfsregistratienummer: 02636775.